CAME
CANCELLI AUTOMATICI

CE

AUTOMATICKÉ SYSTÉMY PRO POSUVNÉ BRÁNY

BX SERIES

NÁVOD K MONTÁŽI

BX-246

Česky CZ

„DŮLEŽITÉ MONTÁŽNÍ A BEZPEČNOSTNÍ POKYNY"

„POZOR: NESPRÁVNÁ MONTÁŽ MŮŽE ZPŮSOBIT VÁŽNÉ ŠKODY, PROTO PEČLIVĚ DODRŽUJTE VŠECHNY MONTÁŽNÍ POKYNY"

„TENTO NÁVOD JE URČEN POUZE PROFESIONÁLNÍM NEBO KVALIFIKOVANÝM PRACOVNÍKŮM"

ČESKY

1 Popis symbolů

Tento symbol vás upozorňuje, abyste věnovali čtení příslušné části zvláštní pozornost.

Tento symbol vás upozorňuje, že se příslušná část týká otázek bezpečnosti.

Tento symbol upozorňuje na to, co je třeba sdělit koncovému uživateli.

2 Podmínky použití

2.1 Účel použití

Pohonná jednotka BX246 je určena pro ovládání posuvných bran u obytných domů.

Nemontujte a nepoužívejte toto zařízení jiným způsobem, než je uvedeno v tomto návodu.

2.2 Omezení týkající se použití

Pro intenzivní použití nebo pro použití u obytných domů: maximální hmotnost brány - 600 kg, maximální délka brány - 18 m.

3 Normy

Společnost CAME Cancelli Automatici je držitelem certifikátu ISO 9001:2000. Je také držitelem certifikátu ISO 14001, který se týká ochrany životního prostředí. Konstrukce a výroba všech produktů CAME probíhá v Itálii.

Tento výrobek splňuje požadavky následujících norem: *viz prohlášení o shodě.*

4 Popis

4.1 Pohonná jednotka

Tento výrobek je kompletně navržen a vyroben společností CAME Cancelli Automatici s.p.a. a odpovídá požadavkům aktuálních bezpečnostních předpisů.
Záruka 24 měsíce, pokud nedojde k zásahu do zařízení.
Skříň pohonné jednotky je vyrobena z hliníkové slitiny. Uvnitř skříně se nachází ireverzibilní elektromechanický převodový motor a plastová konstrukce z ABS, která drží elektronickou kartu, transformátor a svorku k upnutí 2 nouzových baterií.

4.2 TECHNICKÉ ÚDAJE

POHONNÁ JEDNOTKA BX246
Napájení ovládacího panelu: 230 V (střídavý proud), 50 / 60 Hz
Napájení pohonné jednotky: 24 V (stejnosměrný proud)
Odběr proudu: 10 A
Výkon: 400 W
Redukční poměr: 1/33
Tažná síla: 700 N
Maximální rychlost: max. 10 m/min
Zatěžovací cyklus: intenzivní použití
Stupeň ochrany: IP54
Třída izolace: I
Hmotnost: 15 kg

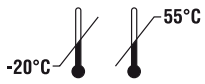

 © CAME cancelli automatici s.p.a. - Data a informace uvedené v tomto montážním návodu mohou být společností CAME Cancelli Automatici s.p.a. kdykoliv změněny bez předchozího upozornění.

4.3 Popis dílů

1 - Horní kryt
2 - Nastavovací kryt
3 - Podpěra řídicí desky
4 - Dorazy
5 - Elektronická karta ZD2
6 - Přední kryt ovládacího panelu
7 - Dvířka pro uvolnění převodového motoru
8 - Montážní deska
9 - Montážní šroub
10 - Podložka montážního šroubu
11 - Matice

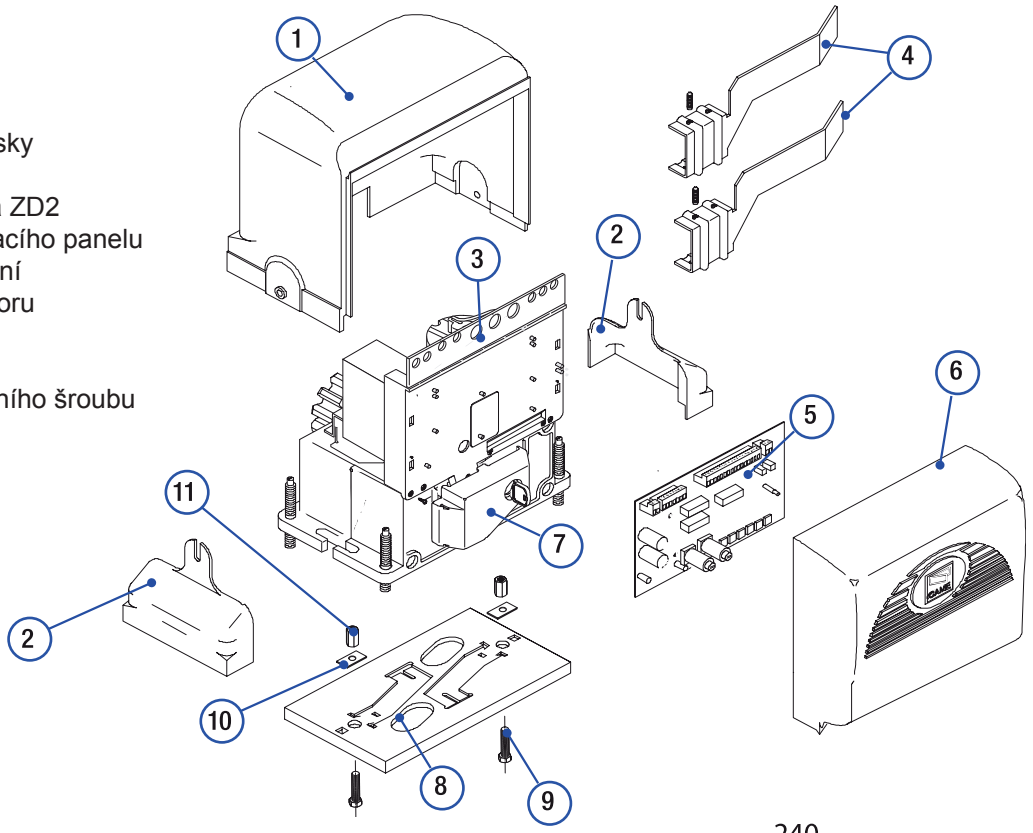

4.4 Rozměry

(mm)

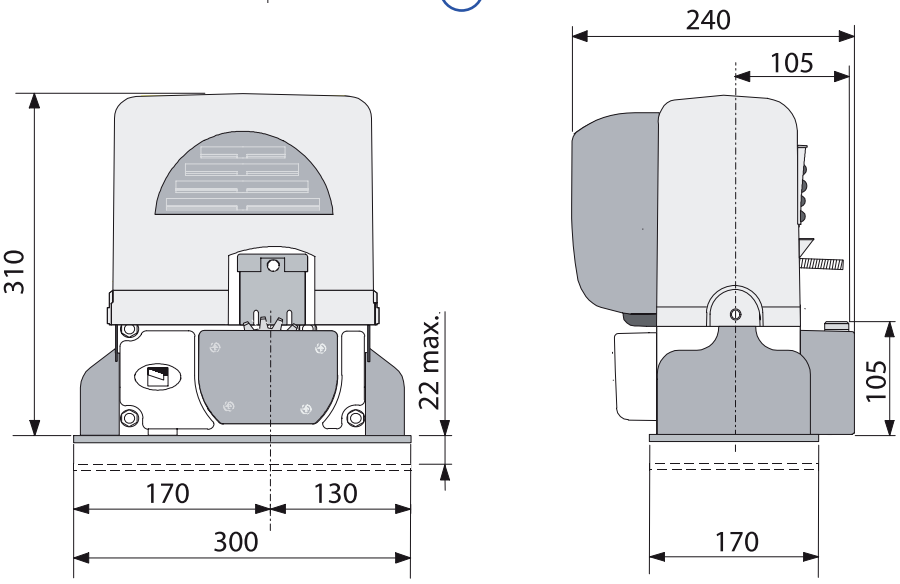

5 Montáž

⚠ Montáž musí být prováděna pouze zkušenými kvalifikovanými osobami a během montáže musí být dodržovány všechny platné předpisy.

5.1 Úvodní kontroly

⚠ Před zahájením montáže proveďte následující:

- Ujistěte se, zda je brána stabilní a zda jsou v dobrém provozním stavu její kolečka a zda jsou také správně namazána.
- Základová deska musí být pevně zajištěna v zemi. Musí vyčnívat nad povrchem a nesmí na ní být žádné nepravidelnosti, které by mohly způsobit problémy při pohybu brány.
- V horních vodicích lištách nesmí docházet k žádnému tření.
- Zkontrolujte přítomnost mechanických dorazů pro otevírání a zavírání brány.
- Zkontrolujte, zda je pohonná jednotka připevněna k pevnému povrchu a zda je chráněna před nárazy.
- Ujistěte se, zda máte k dispozici vhodné vícepólové vypínací zařízení, u kterého nebude vzdálenost mezi kontakty větší než 3 mm a nezávislé napájení (s možností odpojení).
- ⏚ Zkontrolujte, zda jsou všechna zapojení uvnitř skříně (která zajišťují spojení s bezpečnostním okruhem) opatřena dodatečnou izolací před ostatními vnitřními částmi pod proudem.
- Zkontrolujte, zda máte k dispozici vhodná vedení a potrubí pro elektrické vodiče, které je budou chránit před mechanickým poškozením.

5.2 Nářadí a materiály

Zkontrolujte, zda máte k dispozici nářadí a materiály, které budete potřebovat pro montáž zařízení, abyste mohli pracovat v bezpečném prostředí podle platných norem a předpisů. Na následujícím obrázku je uvedena minimální sestava nářadí pro montáž zařízení.

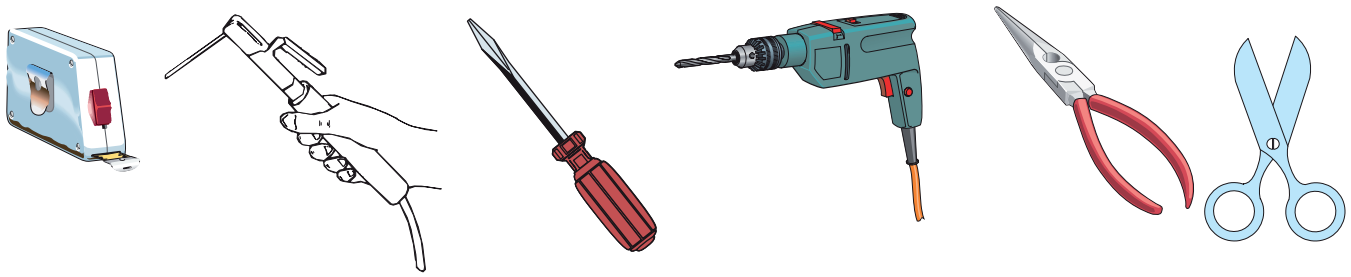

5.3 Seznam kabelů a minimální průřez vodičů

Zapojení	Typ kabelu	Délka kabelu 1 < 10 m	Délka kabelu 10 < 20 m	Délka kabelu 20 až 30 m
Napájení ovládacího panelu 230 V	FROR CEI 20-22 CEI EN 50267-2-1	3G x 1,5 mm²	3G x 2,5 mm²	3G x 4 mm²
Maják		2 x 0,5 mm²	2 x 1 mm²	2 x 1,5 mm²
Vysílač fotoelektrického článku		2 x 0,5 mm²	2 x 0,5 mm²	2 x 0,5 mm²
Přijímač fotoelektrického článku		4 x 0,5 mm²	4 x 0,5 mm²	4 x 0,5 mm²
Napájení příslušenství		2 x 0,5 mm²	2 x 0,5 mm²	2 x 1 mm²
Bezpečnostní a ovládací zařízení		2 x 0,5 mm²	2 x 0,5 mm²	2 x 0,5 mm²
Připojení antény	RG58	Max. 10 m		

Poznámka: Neodpovídá-li délka kabelu hodnotám uvedeným v tabulce, musíte určit správný průřez kabelu podle skutečného příkonu připojených zařízení podle požadavků normy CEI EN 60204-1.

Pro připojení, která vyžadují několik postupných zátěží, musí být velikosti uvedené v tabulce znovu přehodnoceny podle aktuální spotřeby energie a aktuálních vzdáleností. Jsou-li připojována zařízení, která nejsou popsána v tomto návodu, postupujte prosím podle pokynů, které jsou uvedeny v jejich návodech k použití.

5.4 Standardní instalace

1) Sestava BX246
2) Ozubená tyč
3) Anténa
4) Maják
5) Tlačítkový volič
6) Bezpečnostní fotobuňky
7) Rozvodná krabice
8) Mechanické dorazy
9) Vodicí lišty
10) Dorazy

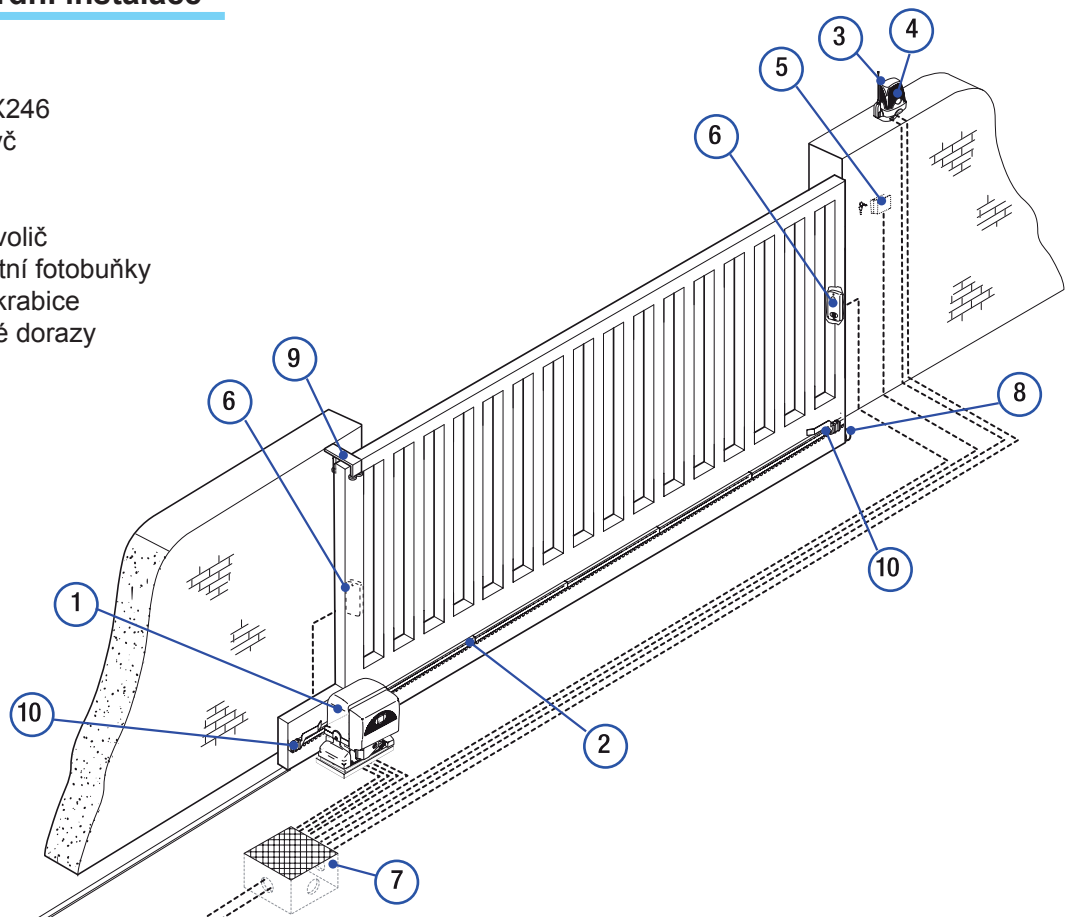

5.5 Zajištění desky a montáž sestavy

⚠ Následující aplikace představují pouze příklady, protože místo pro montáž motoru a příslušenství závisí na výskytu překážek. Volba nejvhodnějšího řešení závisí zcela na pracovníkovi, který provádí montáž systému.

- Vykopejte vedle brány jámu (viz rozměry uvedené na nákresu).

Připravte si trubice, které budete potřebovat při zapojování elektrických kabelů vycházejících ze spojovací skříně.
Poznámka: Počet trubic závisí na typu systému a na příslušenství, které bude u systému použito.

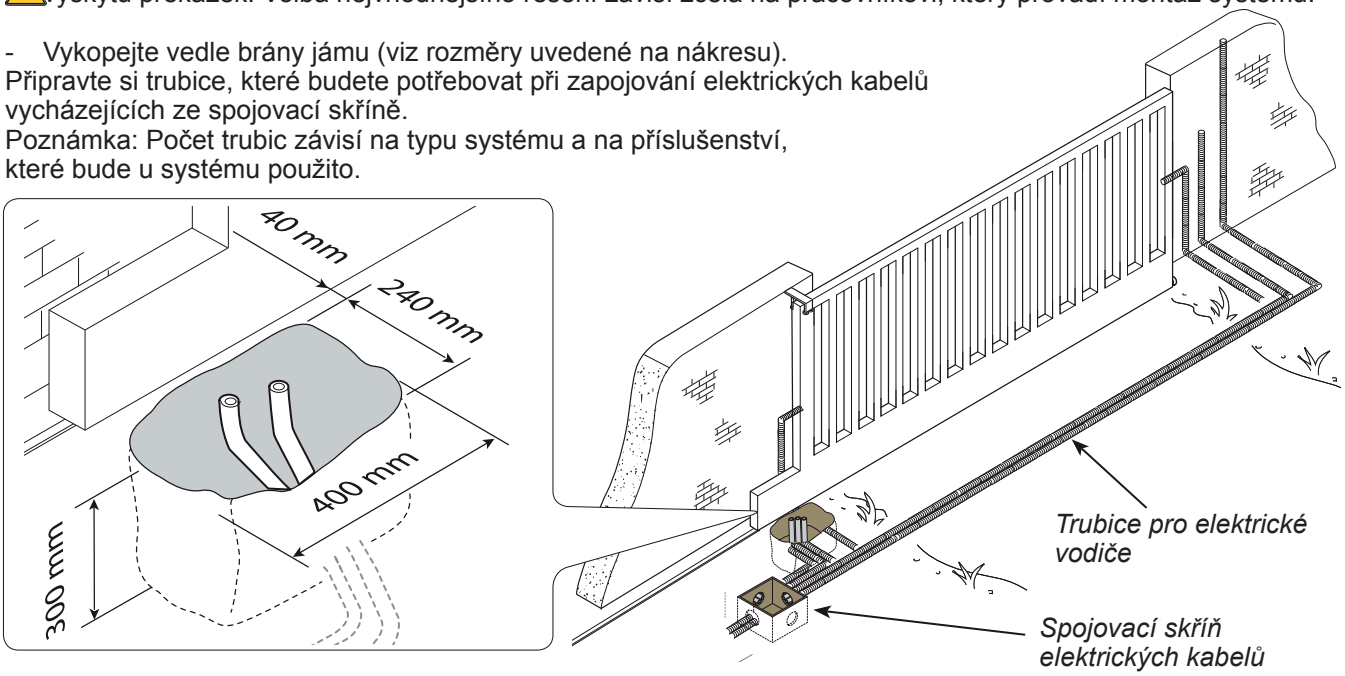

- Připravte si dřevěné bednění, které musí být větší než montážní deska a vložte toto bednění do vykopané jámy. Bednění by mělo vyčnívat zhruba 50 mm nad povrchem terénu.

Vložte do dřevěného bednění železnou mřížku, která bude vyztužovat beton.

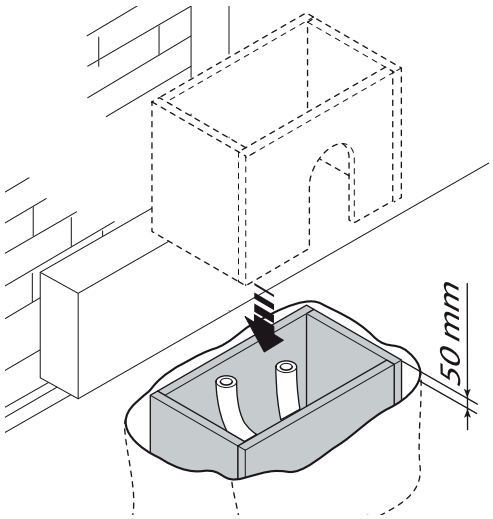

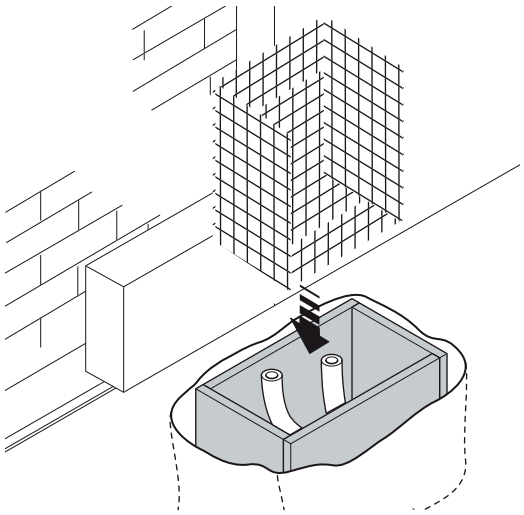

- Připravte si montážní desku, vložte do otvorů šrouby a zajistěte je pomocí dodaných matic a podložek. Pomocí šroubováku nebo kleští odehněte předlisované konzoly.
- Položte montážní desku na horní část mřížky. Pozor! Trubice musí procházet příslušnými otvory v montážní desce.

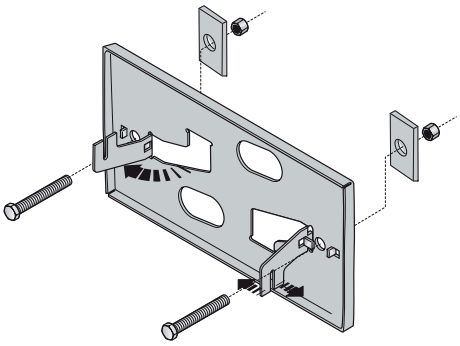

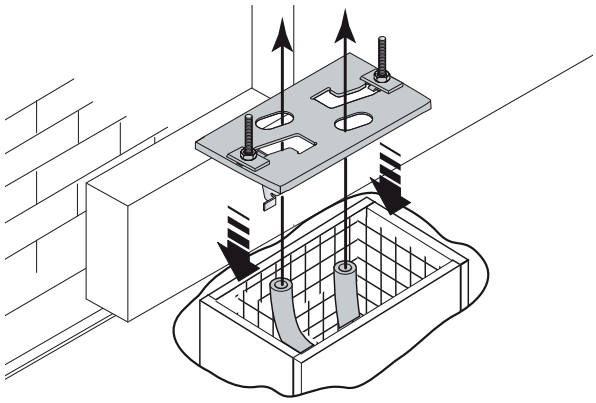

ČESKY

- Při určování polohy montážní desky vzhledem k ozubené tyči použijte rozměry uvedené na nákresu. Naplňte dřevěné bednění betonem a počkejte minimálně 24 hodin, dokud nedojde k jeho ztvrdnutí.

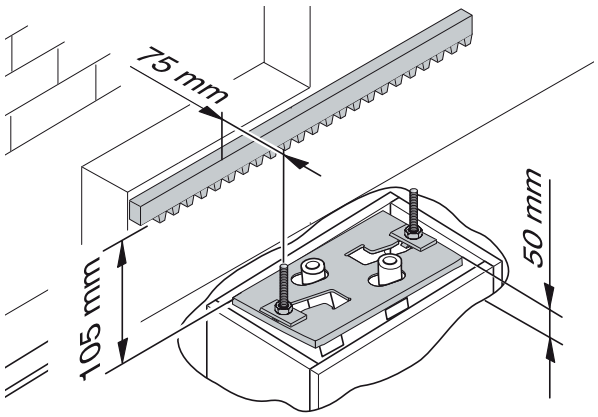

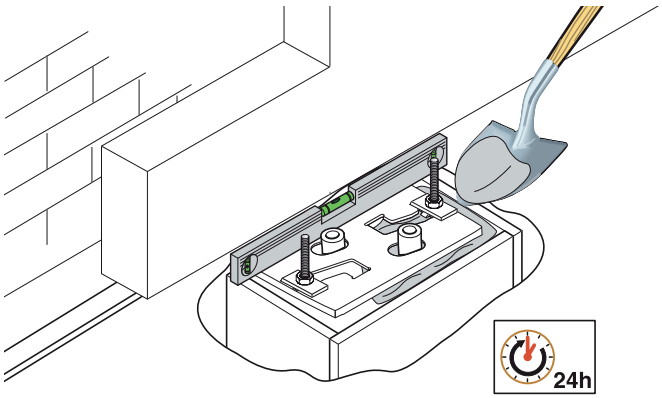

- Odstraňte dřevěné bednění a vyplňte prostor jámy kolem betonu zeminou.

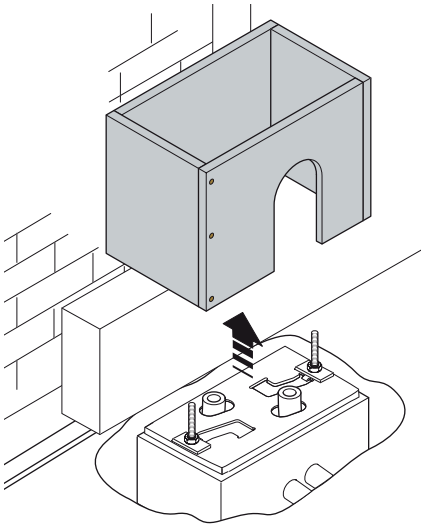

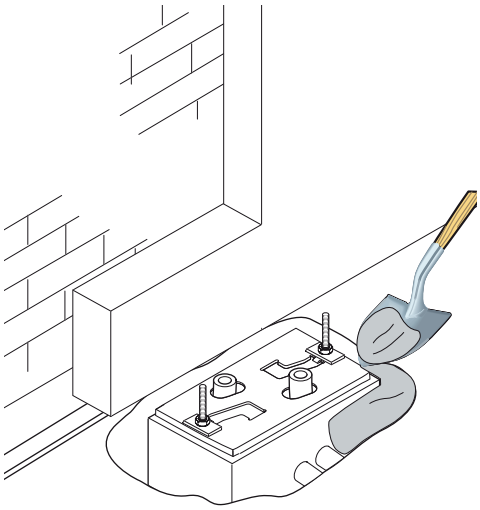

- Odstraňte ze šroubů matice s podložkami. Montážní deska musí být čistá, dokonale srovnaná a závity šroubů musí zcela vyčnívat nad povrch desky.
Zasuňte elektrické vodiče do trubic tak, aby vyčnívaly asi 400 mm.

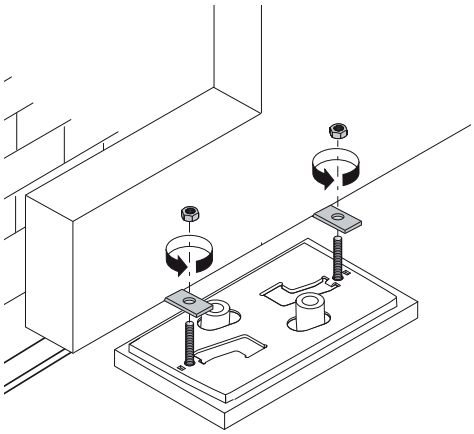

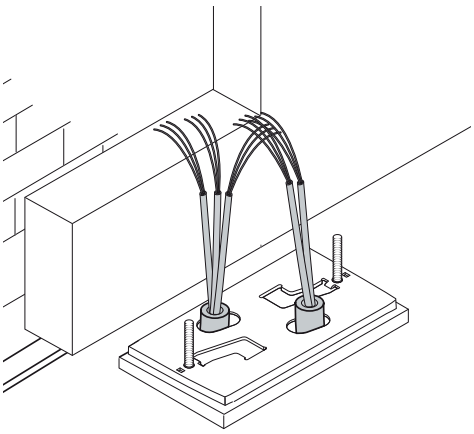

- Po uvolnění bočních šroubů sejměte kryt z převodového motoru, pomocí šroubováku nebo nůžek uvolněte průchozí otvory pro vodiče a položte převodový motor na montážní desku. Pozor! Elektrické vodiče musí procházet uvolněnými otvory.

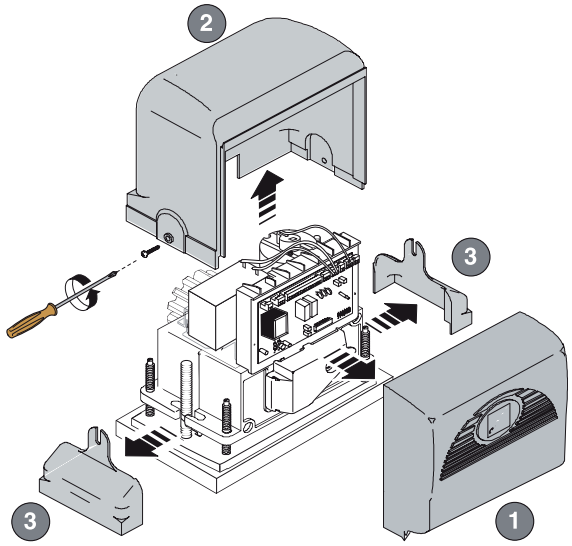

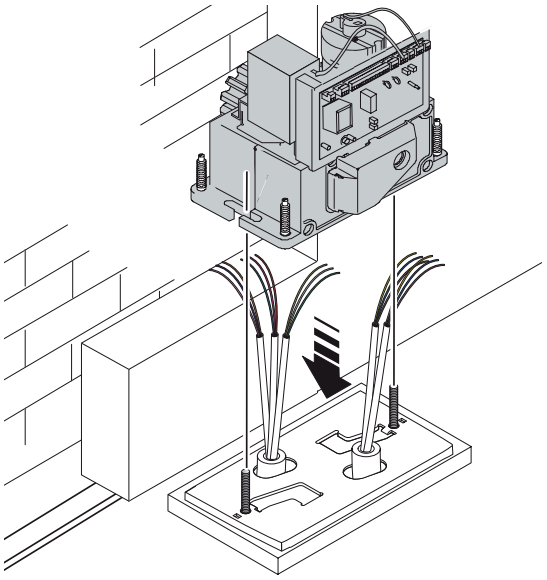

- Pomocí vyrovnávacích šroubů zvedněte převodový motor zhruba 5 až 10 mm nad montážní desku, aby bylo později umožněno seřízení polohy mezi ozubenou tyčí a ozubeným kolem.

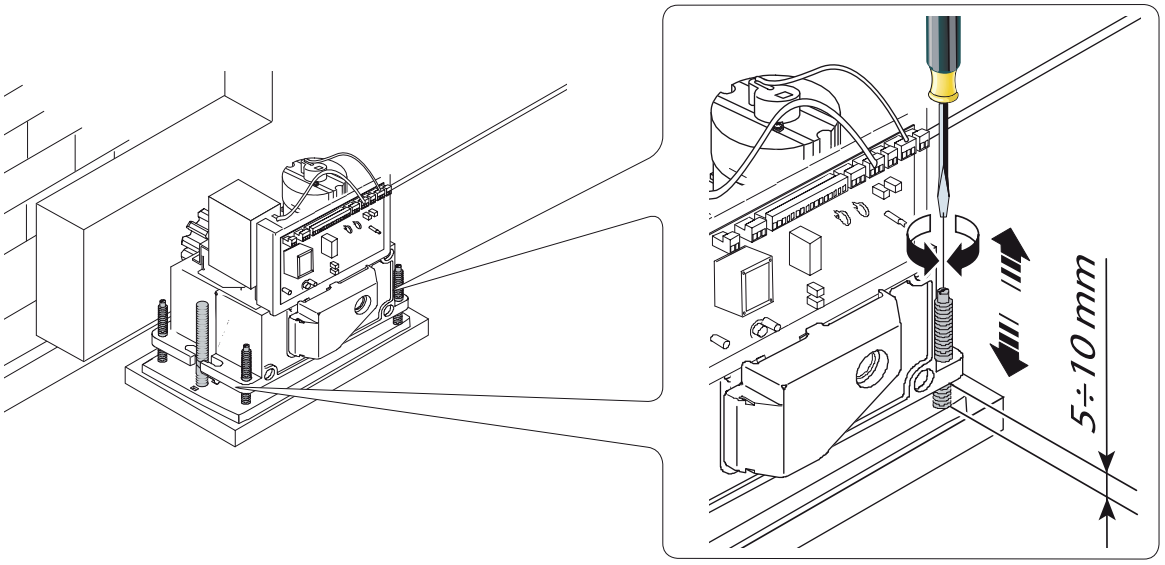

- Následující obrázky znázorňující montáž ozubené tyče mají pouze informativní charakter. Volba nejlepšího řešení závisí na pracovníkovi, který provádí montáž.
Odblokování převodového motoru (viz odstavec popisující ruční odblokování). Položte ozubenou tyč na ozubené kolo motoru.
Přivařte nebo jiným pevným způsobem připevněte ozubenou tyč ke konstrukci brány po celé její délce.
Při sestavování jednotlivých kusů ozubené tyče použijte přebytečný kus tyče a umístěte tento kus pod spojovací bod jako na uvedeném nákresu. Potom celou sestavu zajistěte pomocí dvou upínacích svorek.
POZNÁMKA: Jakmile bude ozubená tyč připevněna k bráně, nastavte vzdálenost mezi ozubeným kolem a ozubenou tyčí.

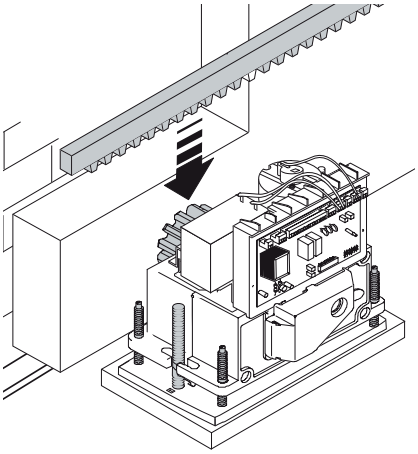

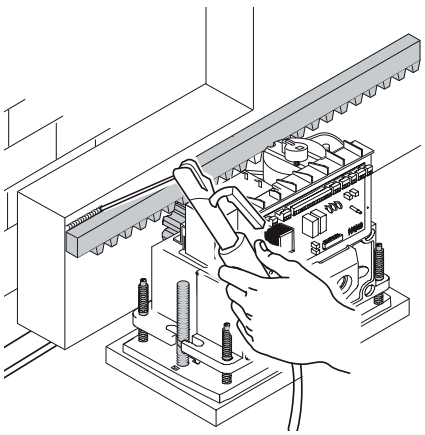

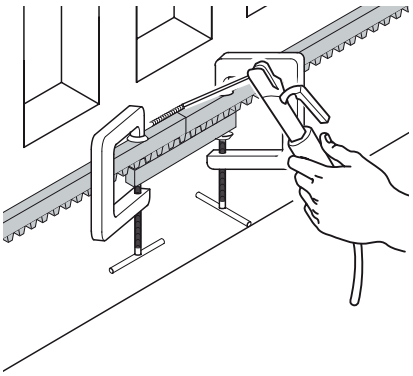

ČESKY

- Ručně otevírejte a zavírejte bránu a poznamenejte si vzdálenost mezi ozubeným kolem a ozubenou tyčí. Při seřizování používejte ocelové závitové vyrovnávací šrouby (seřízení ve svislém směru) a vyrovnávací otvory (seřízení ve vodorovném směru). Tak zabráníte působení hmotnosti brány na pohonnou jednotku.

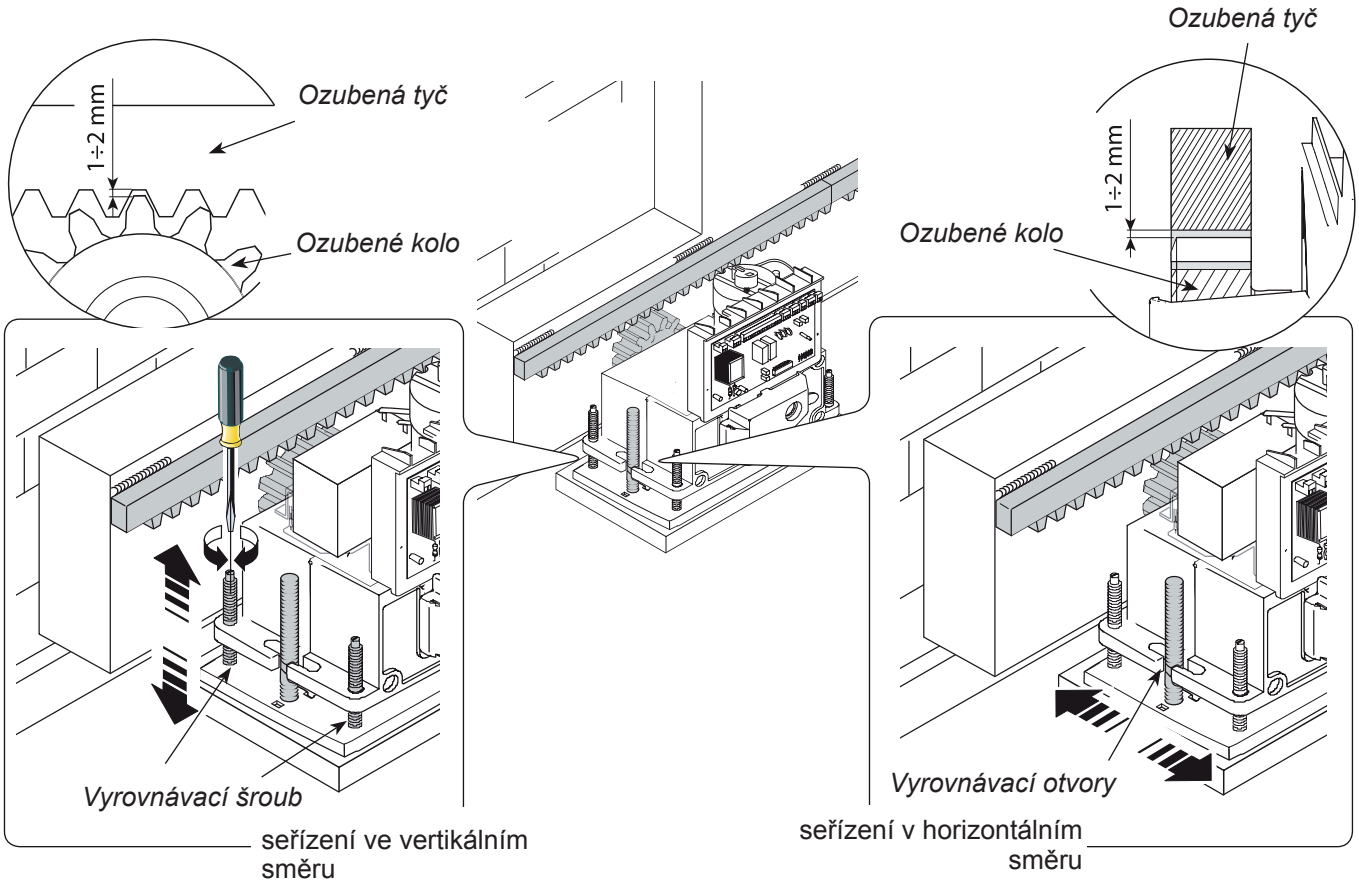

Po ukončení seřízení zajistěte sestavu pomocí matic s podložkami.
Po provedení seřízení nasaďte na elektronickou kartu pevný kryt.

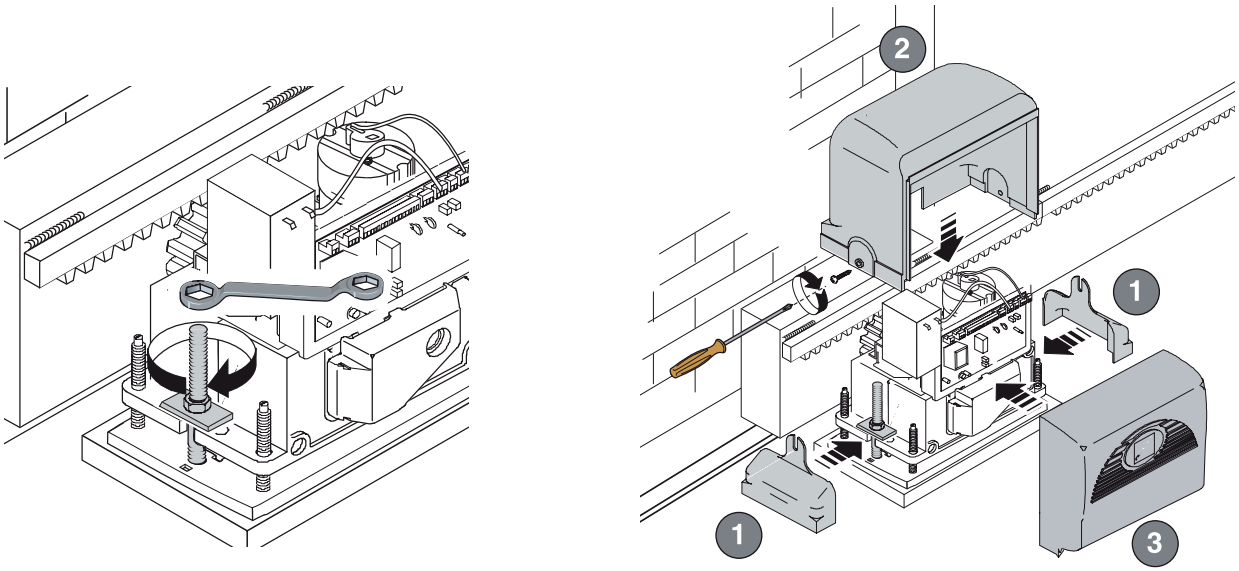

5.6 Montáž dorazových žeber

Umístěte dorazová žebra na ozubenou tyč a zajistěte je pomocí klíče na šrouby s hlavou s vnitřním šestihranem (3 mm). Jejich poloha omezuje pohyb brány.

Poznámka: Brána by při otevírání nebo zavírání neměla narážet do mechanického dorazu.

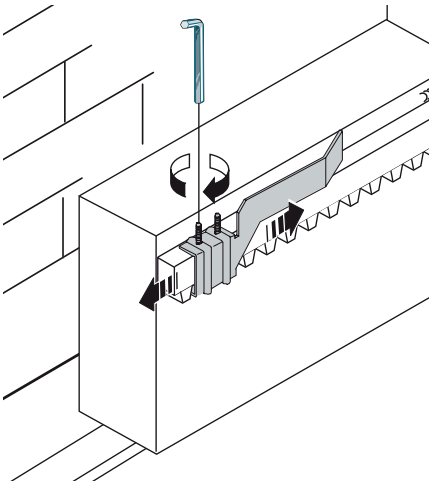

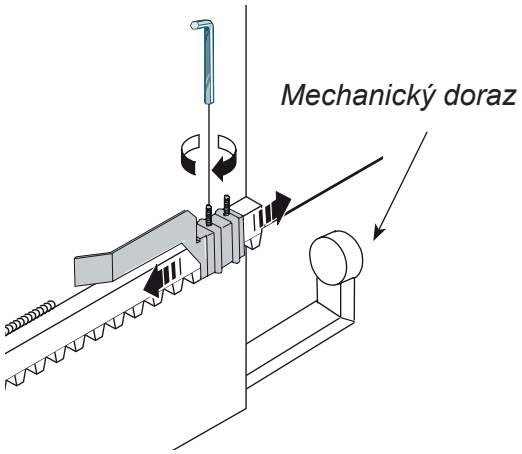

5.7 Ruční odblokování převodového motoru

- Zasuňte klíček do zámku, zatlačte na něj a otočte s ním ve směru pohybu hodinových ručiček ....

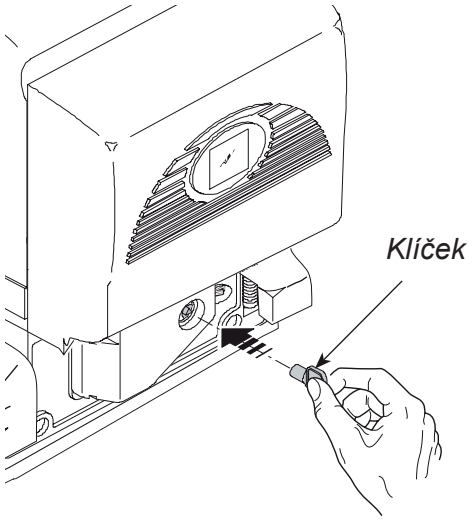

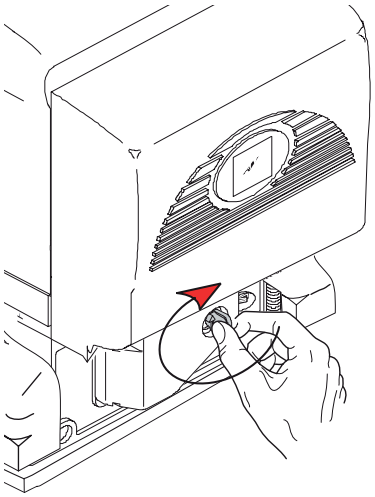

..... otevřete malá dvířka a otočte uvolňovací rukojetí po směru pohybu hodinových ručiček.

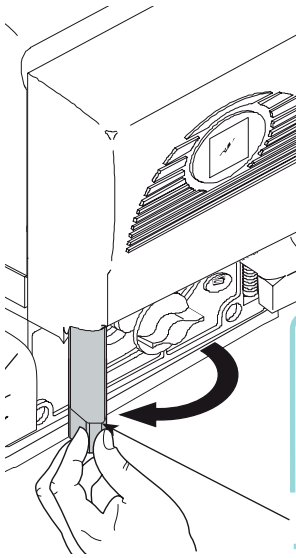

⚠ *VAROVÁNÍ: Otevření dvířek způsobí odpojení motoru (to znamená, že nebude funkční). Chcete-li, aby byl motor opět funkční, uvolňovací mechanismus musí být pevně připevněn.*

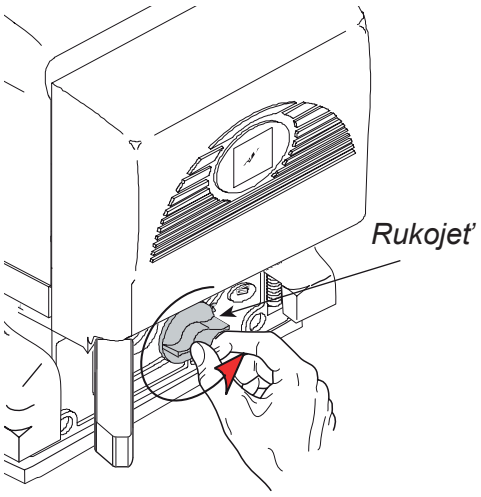

ČESKY

6 Řídicí panel

6.1 Základní popis

Pro napájení elektronické karty používejte svorky L-N, na které bude přivedeno napětí 230 V (střídavý proud) s maximální frekvencí 50 / 60 Hz.
Pro napájení příkazových zařízení a příslušenství používejte napájecí napětí 24 V. Pozor! Celkový výkon příslušenství nesmí překročit 37 W.
Karta je vybavena amperometrickým zařízením, které neustále monitoruje motorový pohon. Jakmile brána narazí na překážku, amperometrický snímač ihned detekuje přetížení pohonu motoru a změní směr pohybu brány:
- otevře ji, pokud je zavírána
- zavře ji, pokud je otevírána

Varování: Jakmile budou detekovány 3 překážky a pohybuje-li se brána v režimu otevírání, brána se zastaví a bude znemožněn režim automatického zavírání; chcete-li obnovit pohyb brány, stiskněte příkazové tlačítko nebo použijte dálkové ovládání.
Všechna zapojení jsou chráněna pojistkami – viz tabulka.
Karta zajišťuje provádění následujících funkcí:
- *Automatické zavírání po příkazu pro otevírání;*
- *Předběžné blikání výstražného světla;*
- *Detekce překážky, je-li brána v jakémkoliv bodě pohybu;*
- *Trvalé monitorování operací fotoelektrických článků*
- *Otevírání / zavírání;*
- *Otevírání / zavírání v režimu zachování prováděné akce;*
- *Částečné otevírání;*
- *Úplné zastavení;*

Příslušné regulátory regulují:
- *Provozní dobu automatického zavírání;*
- *Částečné otevírání;*
- *Citlivost detekce amperometrického zařízení, v normálním i brzdovém režimu;*
- *Provozní rychlost v normálním i brzdovém režimu.*

Varování! Před zahájením práce na tomto zařízení vždy odpojte hlavní napájení a odpojte také všechny baterie pro nouzové napájení.

TECHNICKÉ INFORMACE	
Napájení	230 V - 50 / 60 Hz
Maximální povolený výkon	400 W
Klidová spotřeba proudu	100 mA
Maximální příkon příslušenství s napájením 24 V:	35 W
Třída izolace	II

TABULKA POJISTEK	ZD2
Chráněné zařízení:	Pojistka:
Motor	10 A - F
Řídicí deska (síť)	1,6 A - F
Příslušenství	1,6 A - F
Příkazová zařízení	1 A - F

6.2 Hlavní součásti

1) Svorky pro připojení napájení
2) Svorky pro koncové dorazy
3) Svorky pro připojení motoru
4) Svorky pro kódovací zařízení
5) Pojistka příslušenství
6) Pojistka karty
7) Tlačítko pro uložení rádiového kódu do paměti
8) Signalizační dioda rádiového kódu
9) Signalizační dioda napájení 230 V
10) Skupina kontrolních diod
11) Dvoupolohový přepínač funkcí
12) Zásuvka pro připojení vysokofrekvenční karty dálkového ovládání
13) Svorky pro připojení antény
14) Svorky pro připojení příslušenství a příkazového zařízení
15) Pojistka motoru
16) Síťová pojistka
17) Stavitelný regulátor
18) Přípojné svorky nabíječky akumulátoru (LBD2)
19) Transformátor - spojovací svorkovnice

Str. 10 - Kód návodu: 119BU50 ver. 1.0 10/2007 © CAME cancelli automatici s.p.a. - Data a informace uvedené v tomto montážním návodu mohou být společností CAME Cancelli Automatici s.p.a. kdykoliv změněny bez předchozího upozornění.

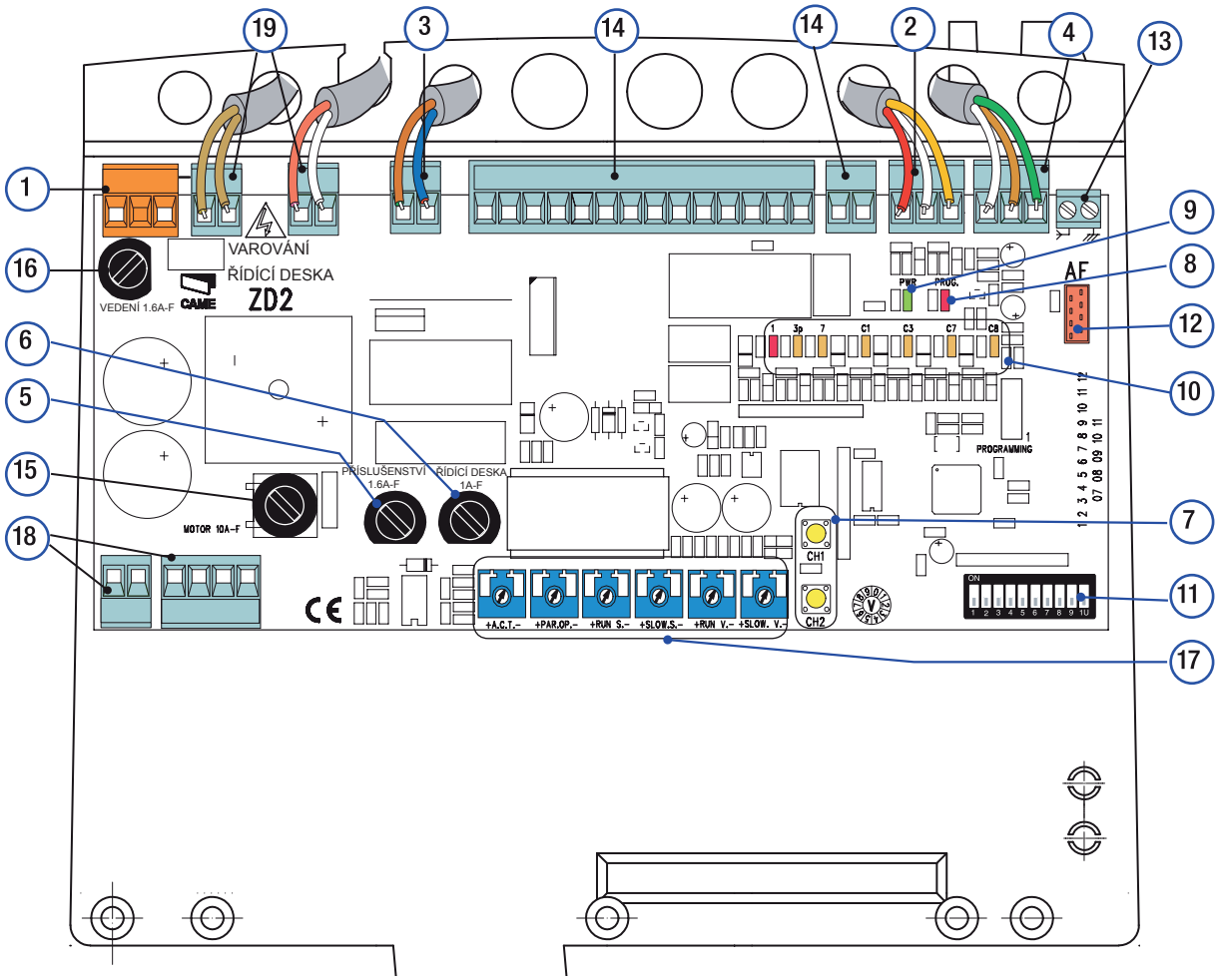

6.3 Elektrické zapojení

Převodový motor, koncový doraz a kódovací zařízení

Popis standardního elektrického zapojení pro montáž prováděnou vlevo

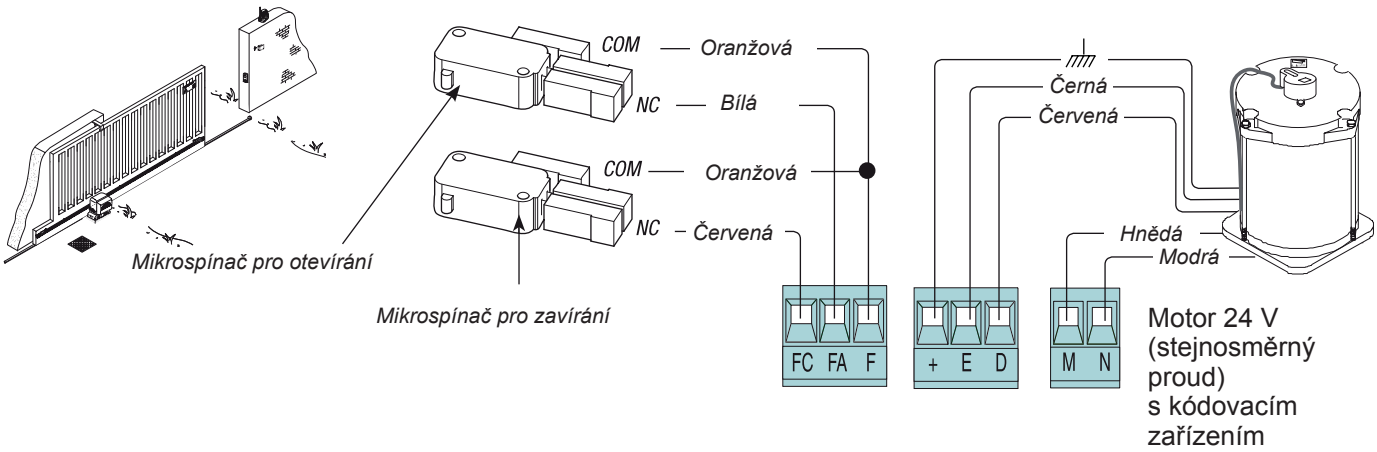

Úpravy týkající se elektrického zapojení pro montáž prováděnou vpravo

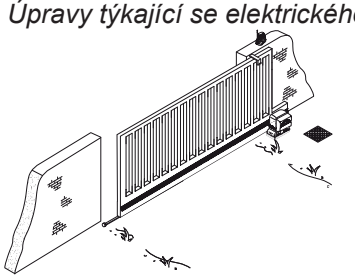

Zaměňte zapojení fází převodového motoru (M-N) a koncového dorazu (FA-FC).

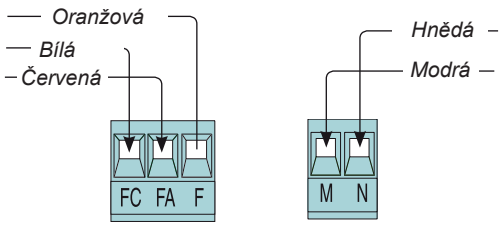

ČESKY

Napájení pro příslušenství

Svorky pro napájení následujícího příslušenství:
- **24 V (střídavý proud) pro běžný provoz**
- **24 V (stejnosměrný proud) při provozu s nouzovými bateriemi**

Maximální povolený výkon: 35 W

Kabelové oko se šroubem a podložkou pro připojení k uzemnění.

Napájení 230V (střídavý proud), frekvence 50/60Hz

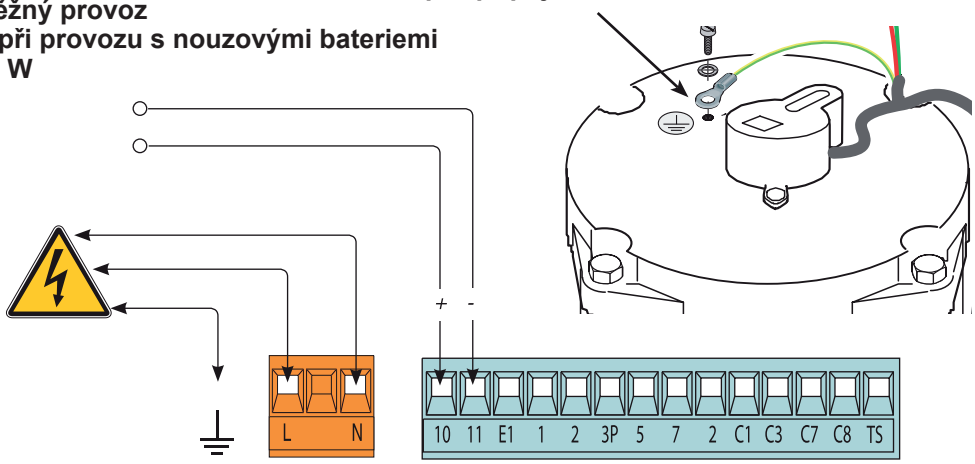

Výstražná zařízení

Blikající světlo upozorňující na pohyb (kontaktní rozsah: 24 V – max. 25 W)
- Bliká během zavírání nebo otevírání brány.

Světlo upozorňující na otevřenou bránu (kontaktní rozsah: 24 V – max. 3 W)
- Upozorňuje na stav, kdy je brána otevřena. hasne, jakmile bude brána zavřena.

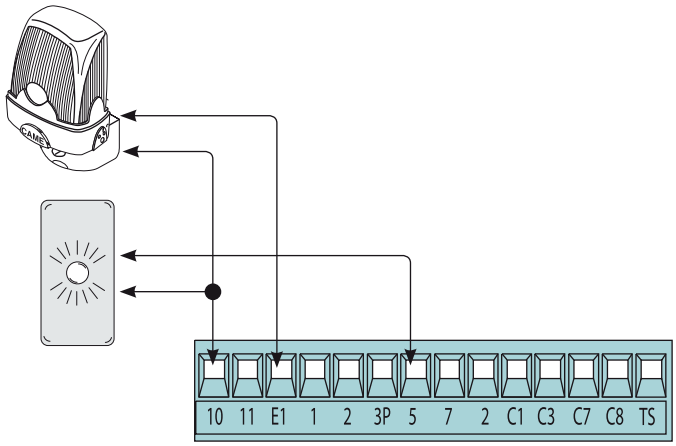

Příkazová a ovládací zařízení

*Tlačítko Stop (**N.C. – vypínací kontakt**)*
- Tlačítko pro zastavení brány. Znemožňuje automatické zavírání. Chcete-li pohyb brány obnovit, stiskněte příkazové tlačítko nebo tlačítko na dálkovém ovládání.

*Přepínač s klíčkem a tlačítko pro částečné otevření (**N.O. – spínací kontakt**)*
- Částečné otevření brány umožňující průchod chodců.

*Přepínač s klíčkem a příkazové tlačítko (**N.O. – spínací kontakt**)*
- Příkaz pro otevírání a zavírání brány. Stisknutím tlačítka nebo otočením klíčku dojde ke změně pohybu brány nebo k jejímu zastavení v závislosti na nastavení dvoupolohových přepínačů funkcí.

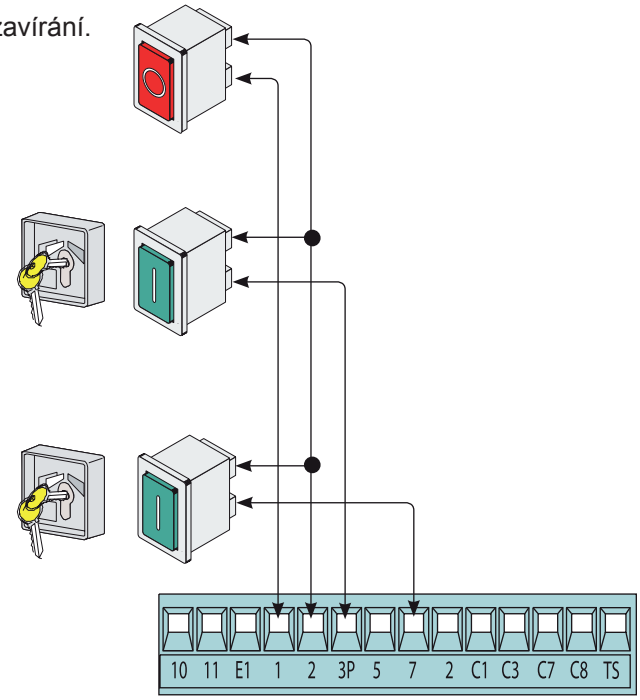

 © CAME cancelli automatici s.p.a. - Data a informace uvedené v tomto montážním návodu mohou být společností CAME Cancelli Automatici s.p.a. kdykoliv změněny bez předchozího upozornění.

***Vypínací kontakt (N.C.)** pro «dočasné zastavení»*

- Vstup pro bezpečnostní zařízení splňující požadavky normy EN 12978, jako jsou fotoelektrické články. Je-li brána v pohybu, zastaví se a automaticky se zavře (byla-li tato funkce zvolena).

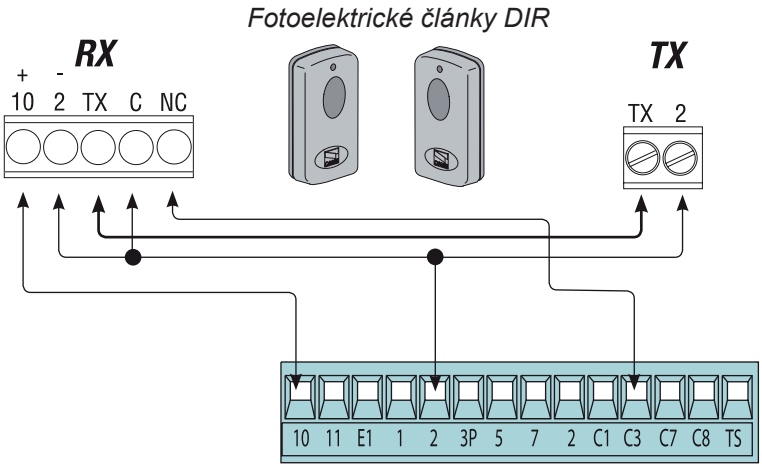

***Vypínací kontakt** (N.C.) pro «**opětovné otevírání během zavírání brány**»*

- Vstup pro bezpečnostní zařízení splňující požadavky normy EN 12978, jako jsou fotoelektrické články. Je-li kontakt během otevírání brány rozpojen, dojde ke změně směru pohybu brány.

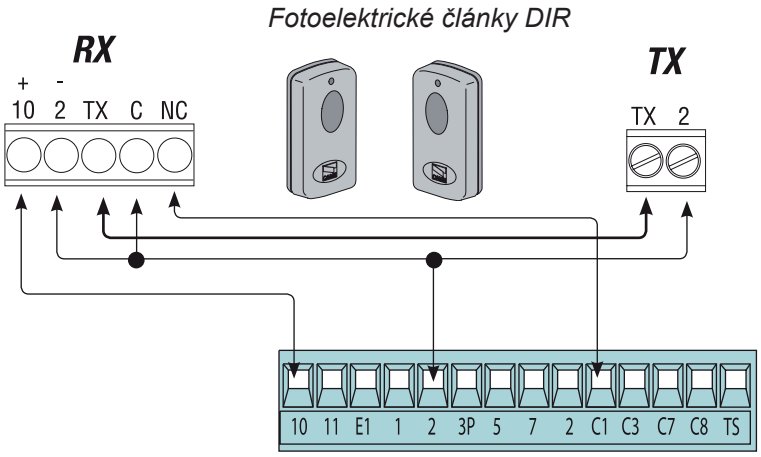

***Vypínací kontakt (N.C.)** pro «dočasné zastavení»*

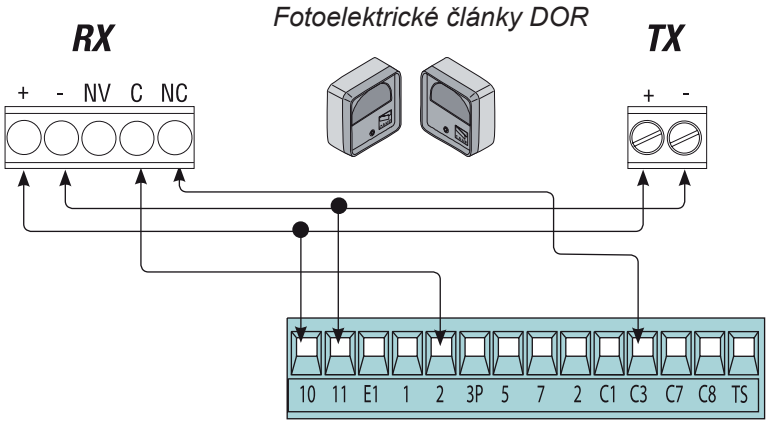

***Vypínací kontakt (N.C.)** pro «opětovné otevírání během zavírání brány»*

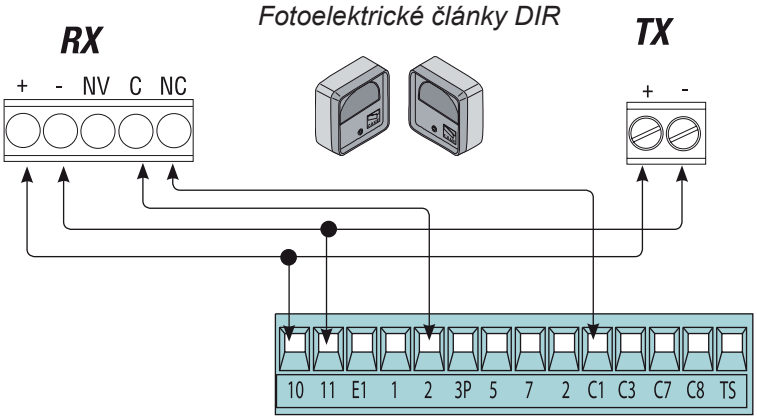

 © CAME cancelli automatici s.p.a. - Data a informace uvedené v tomto montážním návodu mohou být společností CAME Cancelli Automatici s.p.a. kdykoliv změněny bez předchozího upozornění.

***Vypínací kontakt (N.C.)** pro «opětovné otevírání během zavírání brány»*
- Vstup pro bezpečnostní zařízení splňující požadavky normy EN 12978, jako jsou bezpečnostní lišty. Rozpojený kontakt během zavírání brány způsobí změnu směru pohybu, dokud nebude brána zcela otevřena. Není-li používáno, zkratujte kontakt 2-C7.

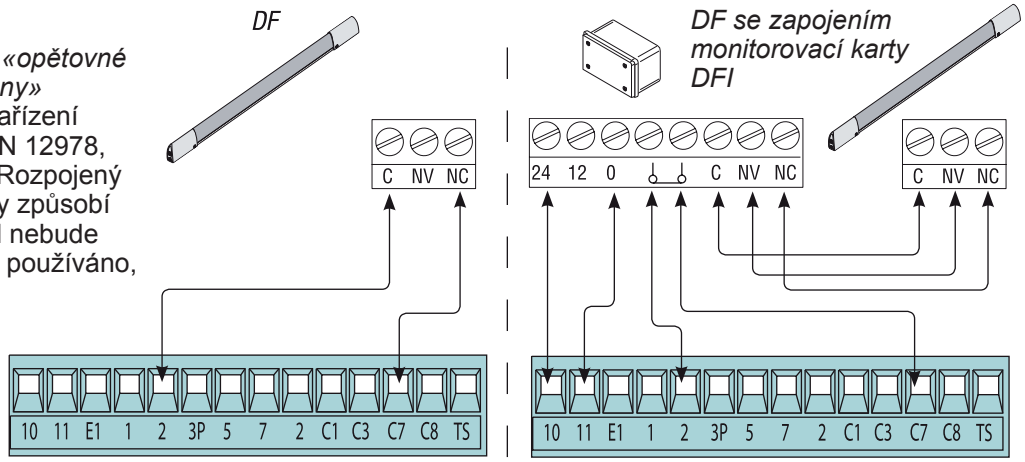

*«Opětovné zavření během otevírání brány» **vypínací kontakt (N.C.)***
- Vstup pro bezpečnostní zařízení splňující požadavky normy EN 12978, jako jsou bezpečnostní lišty. Rozpojený kontakt během otevírání brány způsobí změnu směru pohybu, dokud nebude brána zcela uzavřena; není-li používáno, zkratujte kontakt 2-C8.

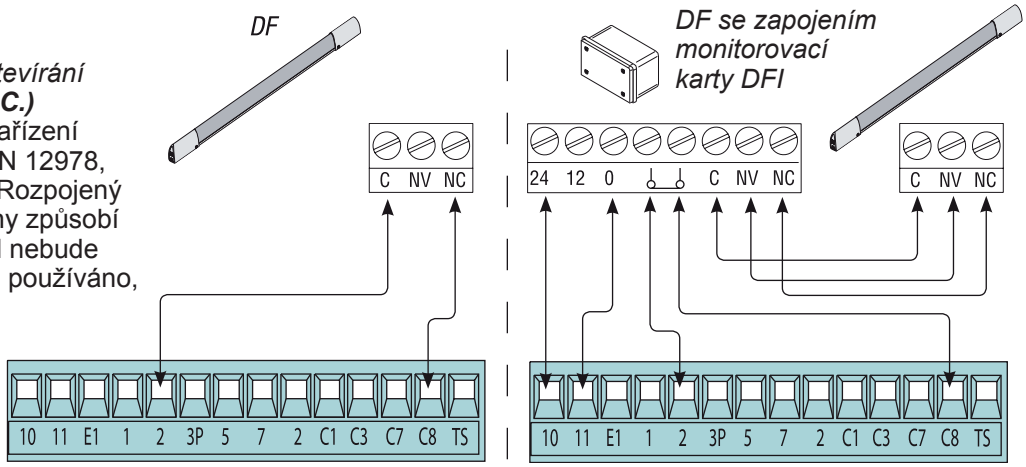

6.4 Elektrické zapojení pro provedení bezpečnostního testu fotoelektrických článků

(DOC)

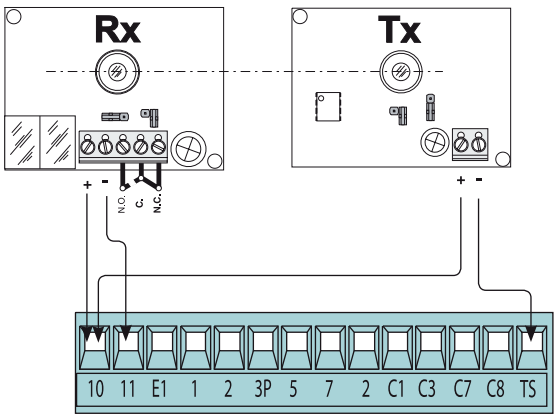

(DIR)

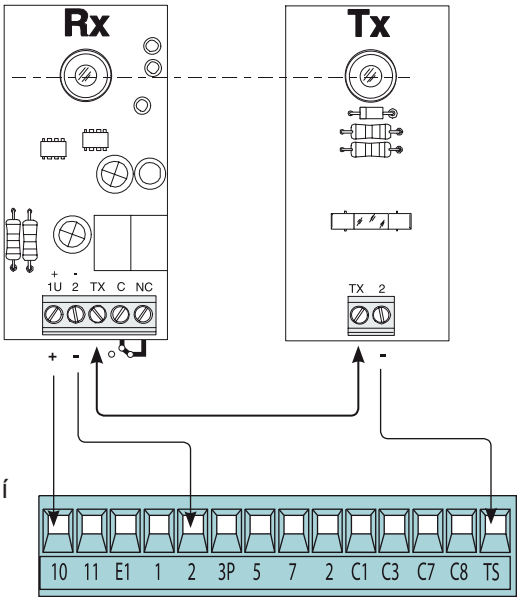

Při každém příkazu pro otevírání nebo zavírání karta zkontroluje účinnost fotoelektrických článků. Jakýkoli problém s fotoelektrickými články způsobí blikání diody (PROG) na elektronické kartě, která ruší všechny příkazy přicházející z vysílače nebo provedené tlačítkem.

Elektrické zapojení pro provedení bezpečnostního testu fotoelektrických článků:
- Vysílač a přijímač musí být zapojeny jako na uvedeném nákresu.
- Nastavte dvoupolohový přepínač funkcí 7 do polohy ON (zapnuto), aby došlo k aktivaci testu.

DŮLEŽITÉ:
Je-li aktivována funkce bezpečnostního testu, vypínací kontakt N.C. se rozpojí:
- Nepoužívá-li se, musí dojít k vyřazení pomocí příslušných dvoupolohových spínačů funkcí (viz kapitola „Volba funkcí“).

 © CAME cancelli automatici s.p.a. - Data a informace uvedené v tomto montážním návodu mohou být společností CAME Cancelli Automatici s.p.a. kdykoliv změněny bez předchozího upozornění.

7 Dvoupolohový přepínač funkcí

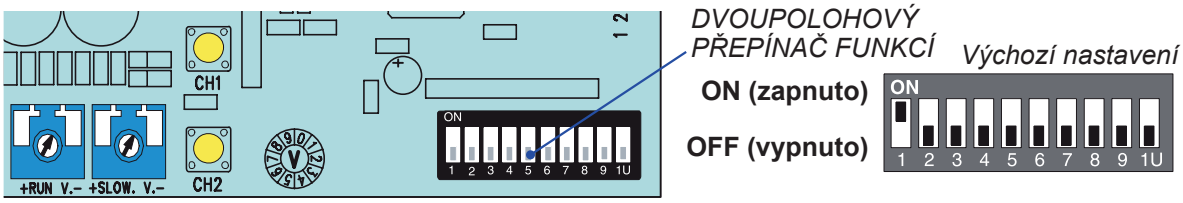

1 ON - ***Automatické zavírání*** - Časový spínač automatického zavírání je aktivován, jakmile brána dosáhne dorazové polohy pro otevírání. Tato doba je nastavitelná a v každém případě je podmíněna aktivací jakéhokoli bezpečnostního zařízení. Není aktivována po úplném zastavení brány v rizikové situaci nebo během výpadku proudu.

2 ON - Funkce ***Otevírání - zastavení - zavírání - zastavení*** pomocí tlačítka [2-7] a rádiového vysílače (s vloženou vysokofrekvenční kartou).

2 OFF - Funkce *Otevírání - zavírání* pomocí tlačítka [2-7] a rádiového vysílače (s vloženou vysokofrekvenční kartou).

3 ON - Funkce ***„Pouze otevřít***“ pomocí tlačítka [2-7] a rádiového vysílače (s vloženou vysokofrekvenční kartou).

4 ON - ***Blikající výstražné světlo před zahájením otevírání a zavírání brány*** - Následuje po příkazu k otevírání a zavírání brány, výstražné světlo připojené ke svorce [10-E1] bliká po dobu 5 sekund před zahájením pohybu.

5 ON - ***Detekce překážky*** - Je-li zastaven motor (brána je zavřena nebo po příkazu k úplnému zastavení) zabraňuje jakémukoli pohybu, detekují-li bezpečnostní zařízení, jako jsou fotoelektrické články, jakékoli překážky.

6 ON - ***Zachování prováděné akce*** - Brána provádí funkci, je-li stisknuto tlačítko (tlačítko pro otevírání 2-3P, a tlačítko pro zavírání).

7 ON - ***Bezpečnostní test funkce fotoelektrických článků*** - Po každém příkazu pro otevírání nebo zavírání brány umožňuje provádění kontroly účinnosti jakéhokoli bezpečnostního zařízení (například fotoelektrických článků).

8 OFF - ***Úplné zastavení*** - Tato funkce zastaví bránu a potom vyřadí funkci automatické zavírání. Chcete-li opět obnovit pohyb brány, stiskněte tlačítko na klávesnici nebo použijte vysílač. Připojte bezpečnostní zařízení ke svorkám [1-2]. Není-li používáno, nastavte dvoupolohový spínač funkce do polohy ON (zapnuto).

9 OFF - ***Otevírání během zavírání*** - Detekují-li fotoelektrické články během zavírání brány jakoukoli překážku, dojde ke změně směru pohybu brány a brána se zcela otevře. Připojte bezpečnostní zařízení ke svorkám [2-C1]. Není-li používáno, nastavte dvoupolohový spínač funkce do polohy ON (zapnuto).

10 OFF - ***Dočasné zastavení*** - Je-li bezpečnostním zařízením detekována překážka, brána se zastaví. Jakmile bude překážka odstraněna, brána zůstane zastavena nebo se v případě aktivace automatického zavírání začne zavírat. Připojte bezpečnostní zařízení ke svorkám [2-C3]. Není-li používáno, nastavte dvoupolohový spínač funkce do polohy ON (zapnuto).

8 Nastavení

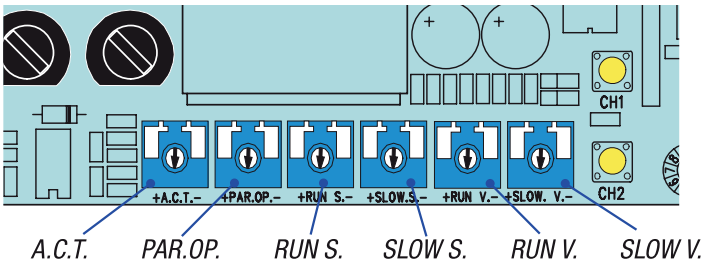

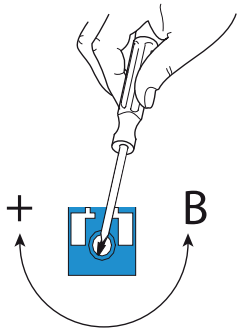

NASTAVENÍ REGULÁTORŮ:

- ***«A.C.T.»*** Nastavuje dobu, po kterou je brána otevřena. Jakmile tato doba uplyne, bude zahájeno automatické zavírání. Tato doba může být nastavena v rozmezí od 1 do 150 sekund.
- ***«PAR.OP.»*** Nastavuje částečné otevření brány. Stisknutím tlačítka pro částečné otevření brány připojenému ke svorkám 2-3P se brána otevírá v závislosti na délce brány.
- ***«SLOW S.»*** Nastavuje amperometrickou citlivost, která reguluje sílu generovanou motorem během zpomalování. Překročí-li síla nastavenou hodnotu, systém bude reagovat na tuto situaci změnou směru pohybu.
- ***«RUN S.»*** Nastavuje amperometrickou citlivost, která reguluje sílu generovanou motorem během pohybu. Překročí-li síla nastavenou hodnotu, systém bude reagovat na tuto situaci změnou směru pohybu.
- ***«SLOW V.»*** Nastavuje rychlost zpomalení během konečné fáze otevírání a zavírání brány.
- ***«RUN V.»*** Nastavuje rychlost pohybu během otevírání a zavírání brány.

9 Výstražná dioda

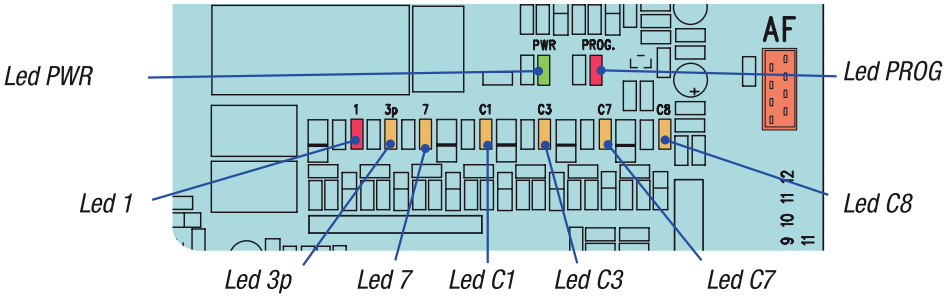

SEZNAM VAROVÁNÍ KONTROLNÍCH DIOD PŘÍKAZOVÝCH A BEZPEČNOSTNÍCH ZAŘÍZENÍ:

- ***«PROG»*** Červená dioda. Běžně nesvítí.
  Je-li aktivován vysílač, dioda svítí nebo bliká.

- ***«PWR»*** Zelená dioda. Běžně svítí.
  Indikuje řádné napájení karty.

- ***«1»*** Žlutá dioda. Běžně nesvítí.
  Upozorňuje na aktivaci tlačítka DOČASNÉ ZASTAVENÍ.

- ***«3p»*** Indikátor se žlutou diodou. Běžně nesvítí.
  Indikuje, že bylo stisknuto tlačítko ČÁSTEČNÉ OTEVŘENÍ.

- ***«7»*** Indikátor se žlutou diodou. Běžně nesvítí.
  Indikuje, že bylo stisknuto tlačítko OTEVŘENÍ a ZAVŘENÍ.

- ***«C1»*** Žlutá dioda. Běžně nesvítí.
  Upozorňuje na situaci, kdy se mezi fotoelektrickými články nachází překážky (jsou-li v režimu OTEVÍRÁNÍ BĚHEM ZAVÍRÁNÍ).

- ***«C3»*** Žlutá dioda. Běžně nesvítí.
  Upozorňuje na situaci, kdy se mezi fotoelektrickými články nachází překážky (jsou-li v režimu DOČASNÉ ZASTAVENÍ).

- ***«C6»*** Žlutá dioda. Běžně nesvítí.
  Upozorňuje na situaci, kdy jsou bezpečnostní lištou detekovány překážky (je-li v režimu OTEVÍRÁNÍ BĚHEM ZAVÍRÁNÍ).

- ***«C7»*** Žlutá dioda. Běžně nesvítí.
  Upozorňuje na situaci, kdy jsou bezpečnostní lištou detekovány překážky (je-li v režimu ZAVÍRÁNÍ BĚHEM OTEVÍRÁNÍ).

 © CAME cancelli automatici s.p.a. - Data a informace uvedené v tomto montážním návodu mohou být společností CAME Cancelli Automatici s.p.a. kdykoliv změněny bez předchozího upozornění.

10 Programování k ochraně brány během chodu a nastavení zpomalení

Nastavení proveďte při úplném otevření a zavření brány pohońnou jednotkou
Řídící panel automaticky zaznamená nastavení chodu brány se zpomalením při rozběhu a doběhu.

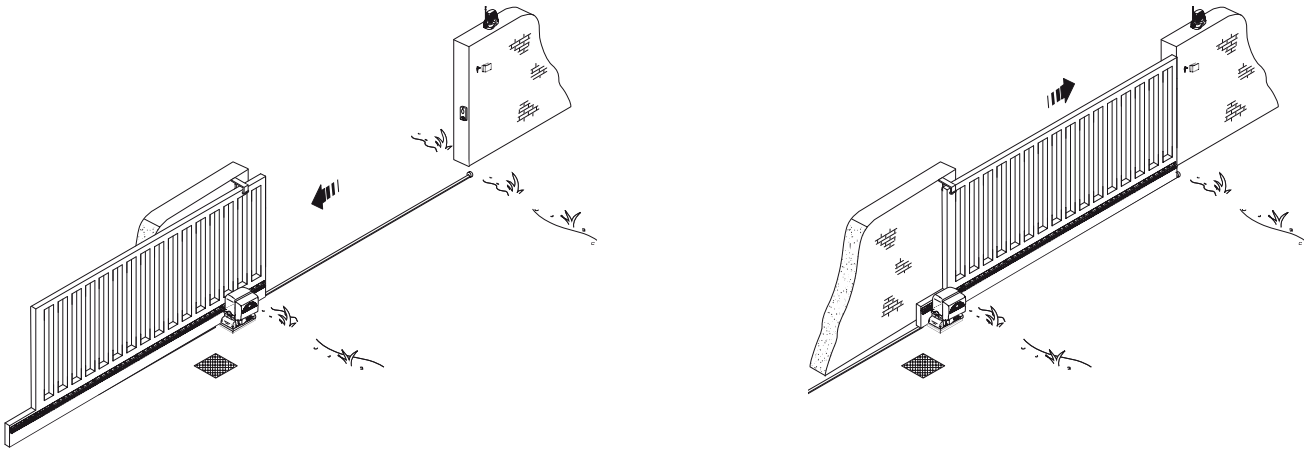

Nastavení uložíte přesunutím spínače DIP **6 do polohy ON** a stiskem tlačítka **CH1**, dokud se signalizační LED dioda nerozsvítí.
Přepínač DIP vraťte do polohy OFF
Poznámka: přepínač musíte vrátit do polohy OFF, aby se zabránilo opětovné aktivaci po výpadku napájení a následném novém nastavení při prvním pohybu brány.

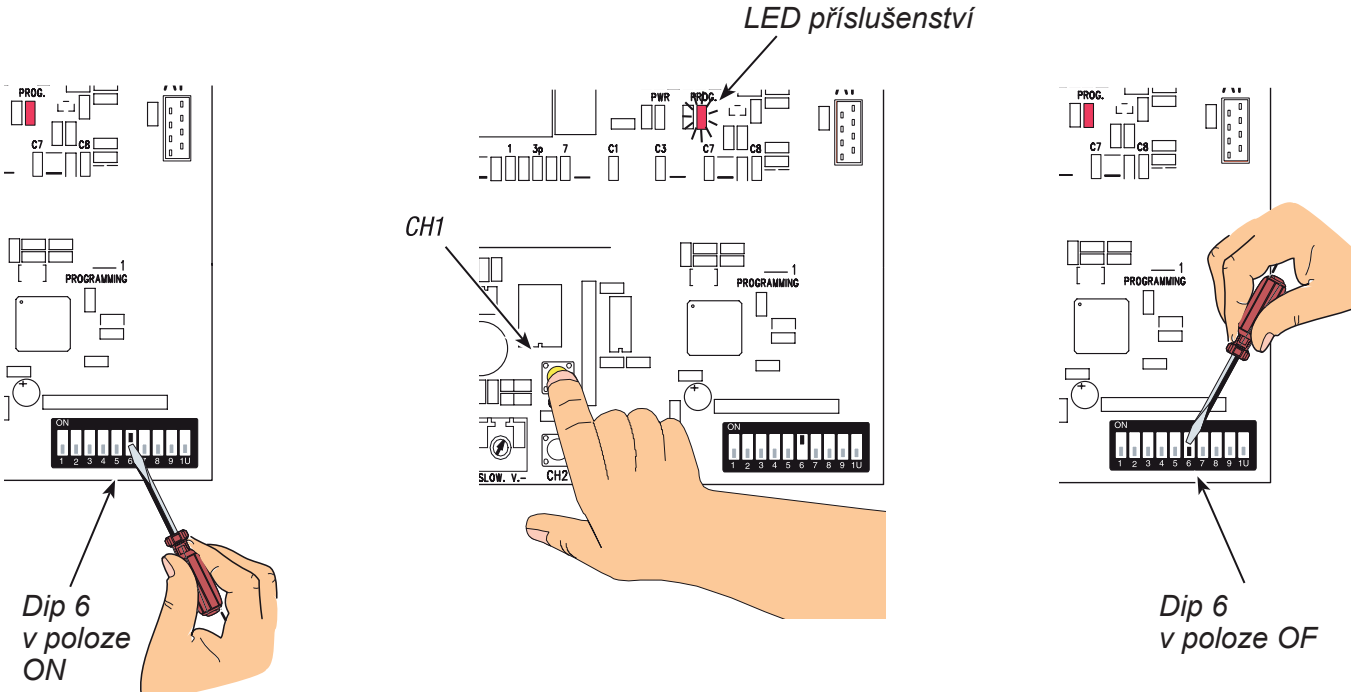

11 Aktivace rádiového příkazu

Anténa

Možný výstup druhého kanálu rádiového přijímače (spínací kontakt - N.O.).
Zásuvka: 5 A - 24 V (stejnosměrný proud)

Připojte k příslušným svorkám vodič antény RG58.

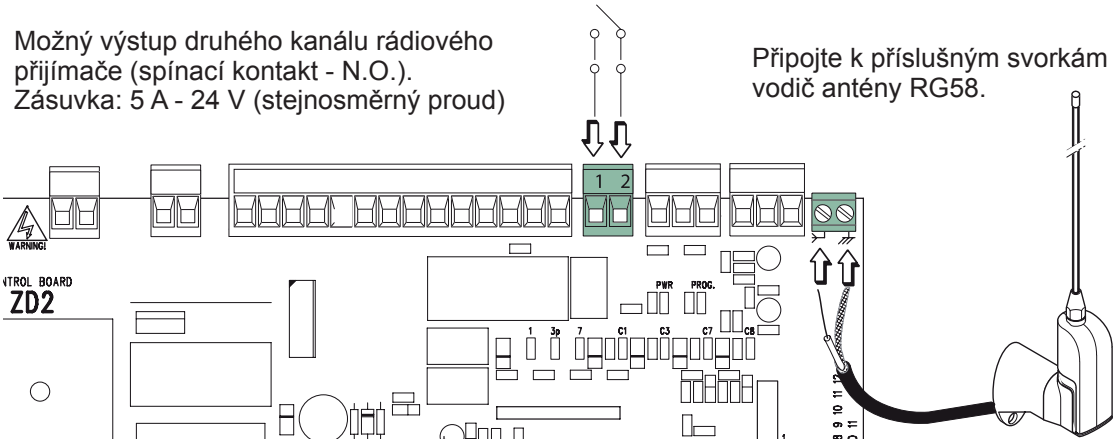

Vysokofrekvenční karta

Připojujte vysokofrekvenční kartu k elektronické kartě PO ODPOJENÍ NAPÁJECÍHO NAPĚTÍ (a po odpojení všech baterií).
Poznámka: Je-li elektronická karta pod proudem, způsobí nabuzení vysokofrekvenční karty.

Elektronická karta

Karta AF

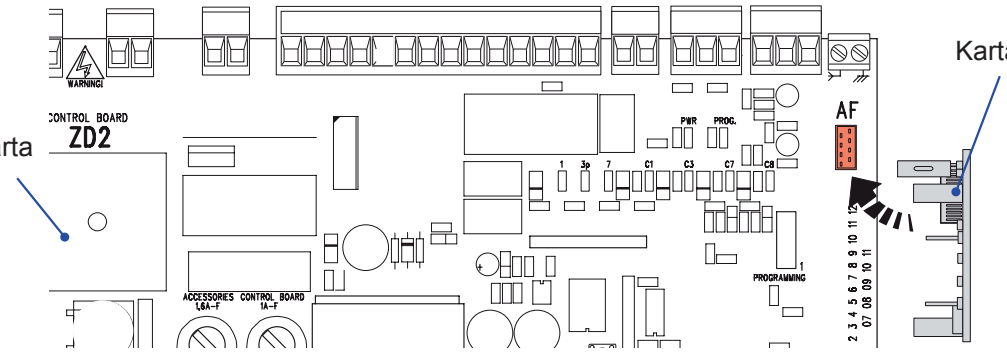

Vysílače { Transmitters}

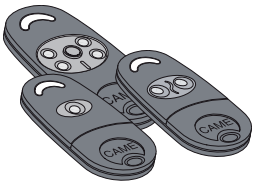

ATOMO

AT01 • AT02

AT04

Prostudujte si pokyny přiložené v balení vysokofrekvenční karty AF43SR

TOP

TOP-432A • TOP-434A

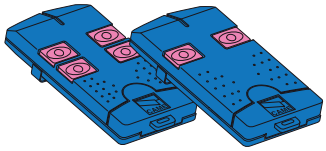

TOP

TOP-302A • TOP-304A

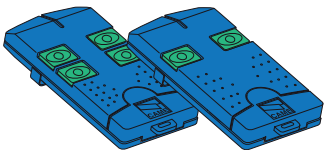

TOP

TOP-432NA • TOP-434NA • TOP-432S

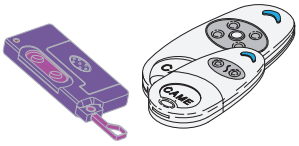

TAM

T432 • T434 • T438

TAM-432SA

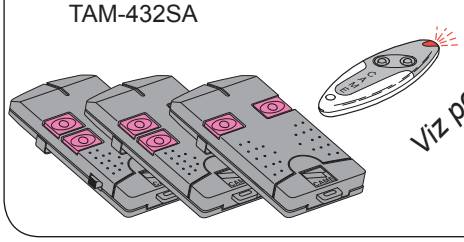

Viz pokyny na balení

TOUCH

TCH 4024 • TCH 4048

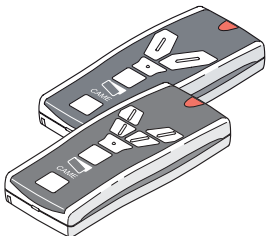

TWIN

TWIN2 • TWIN4

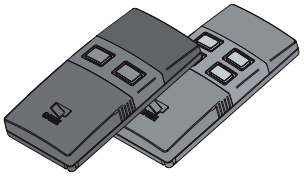

- Držte stisknuté tlačítko **CH1** na elektronické kartě. Dioda bude blikat.

CH1 = Kanál pro přímé příkazy ke spuštění funkce karty převodového motoru, (příkaz „pouze otevřít / otevřít a následně zavřít" nebo „otevřít - zastavit - zavřít - zastavot" závisí na nastavení přepínačů DIP 2 a 3).

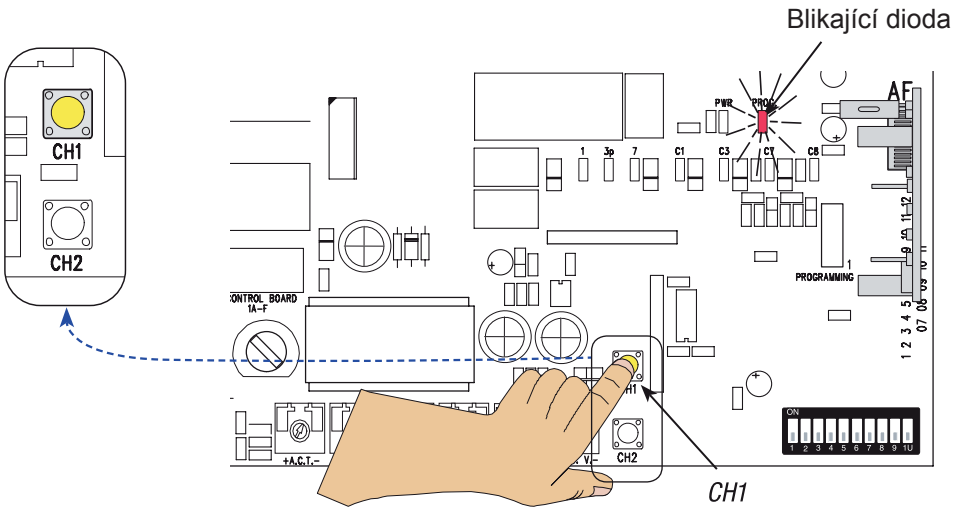

- Stiskněte tlačítko vysílače, aby došlo k uložení signálu do paměti. Dioda zůstane svítit a informuje tak uživatele o úspěšném uložení do paměti.

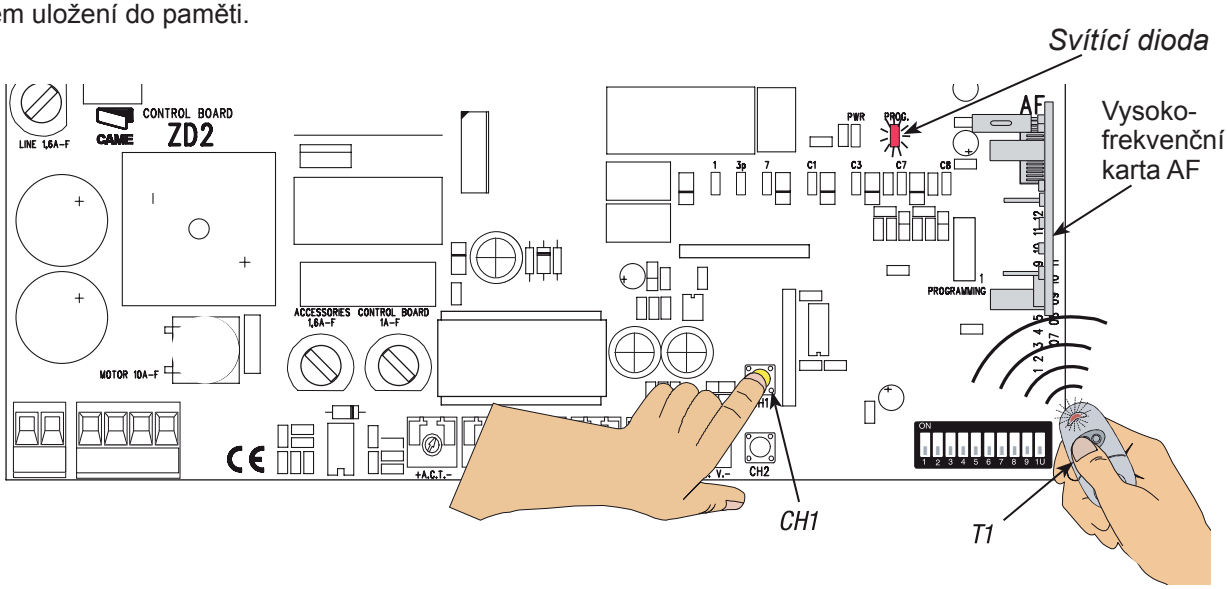

- Opakujte postup v bodech 1 a 2 i pro tlačítko „**CH2**" a proveďte přiřazení k dalšímu tlačítku na vysílači.

CH2 = Kanál pro přímý příkaz pro zařízení příslušenství, které je připojeno ke svorce B1-B2.

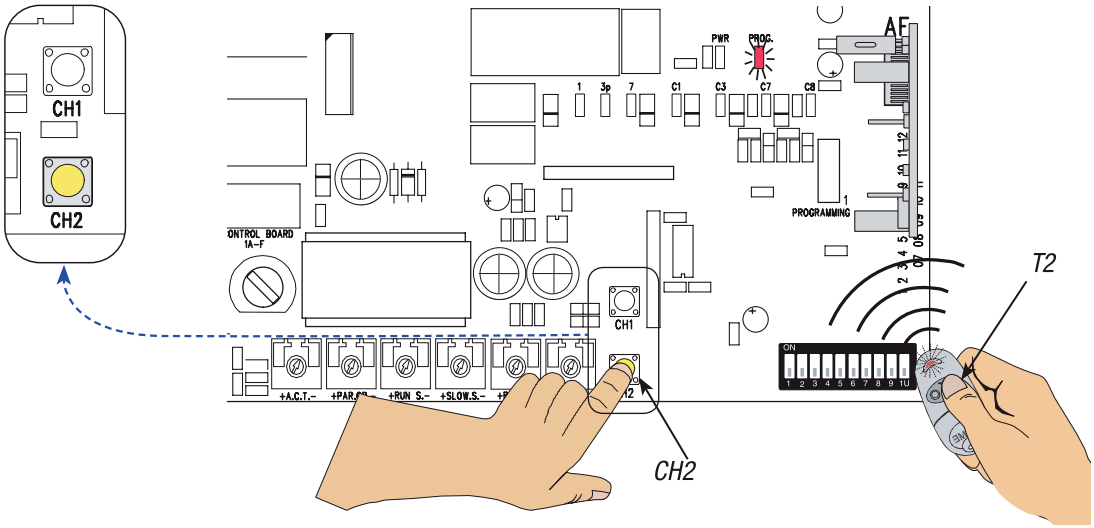

ČESKY

12 Bezpečnostní pokyny

Důležité bezpečnostní pokyny

Tento produkt je povoleno použít pouze v souladu s jeho účelem. Jakékoli jiné použití je nesprávné a potenciálně nebezpečné. Výrobce nemůže zodpovídat za žádné škody způsobené nesprávným, chybným nebo nezodpovědným použitím výrobku.
Nepracujte v blízkosti závěsů křídel brány a dalších pohyblivých mechanických dílů. Je-li pohonná jednotka v činnosti, nezdržujte se v prostoru zavírání a otevírání křídel brány.
Nepokoušejte se působit silou proti pohybu pohonné jednotky, protože to může mít nebezpečné následky.

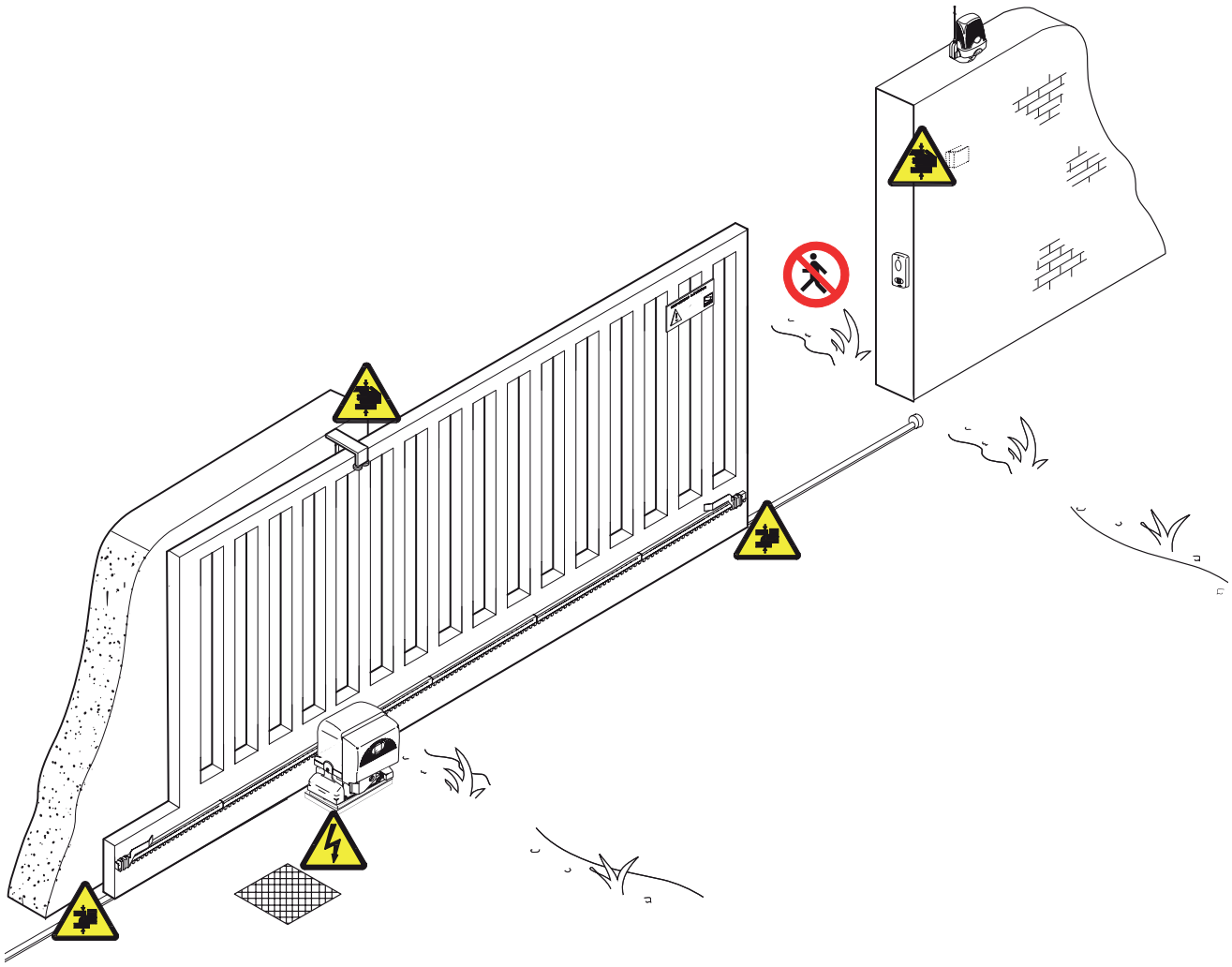

Nedovolte dětem, aby si hrály nebo se zdržovaly v prostoru zavírání a otevírání křídel brány. Dálkový ovladač a jakékoli jiné ovládací zařízení ukládejte mimo dosah dětí, aby nemohlo dojít k neúmyslné aktivaci pohonu.

V případě neobvyklé činnosti pohonnou jednotku přestaňte používat.

Nebezpečí přimáčknutí rukou

Nebezpečí! Vysoké napětí

Nebezpečí přimáčknutí nohou

Během pohybu není povolen průchod

13 Údržba

13.1 Pravidelná údržba

Úkony pravidelné údržby prováděné uživatelem jsou následující: čištění průhledných krytů fotoelektrických článků; kontrola správné funkce bezpečnostních zařízení; odstraňování případných překážek.
Doporučujeme kontrolovat stav mazání a dotažení kotevních šroubů pohonné jednotky.
- Při kontrole účinnosti bezpečnostních zařízení umístěte během zavírání brány před fotoelektrický článek nějaký předmět. Změní-li pohonná jednotka směr pohybu nebo dojde-li k jejímu zastavení, fotoelektrické články pracují správně.

Toto je jediný úkon údržby, který lze provádět s připojeným napájením.
- Před prováděním jakéhokoli úkonu údržby odpojte pohonnou jednotku od napájecího napětí, abyste zabránili nehodám způsobeným pohybem brány.
- Čistěte fotoelektrické články hadříkem navlhčeným vodou. Nepoužívejte rozpouštědla nebo jiné chemikálie, které by mohly zařízení zničit.
- Dojde-li k neobvyklým vibracím nebo bude-li slyšet skřípání, namažte místa uvedená na nákresu vhodným mazivem.

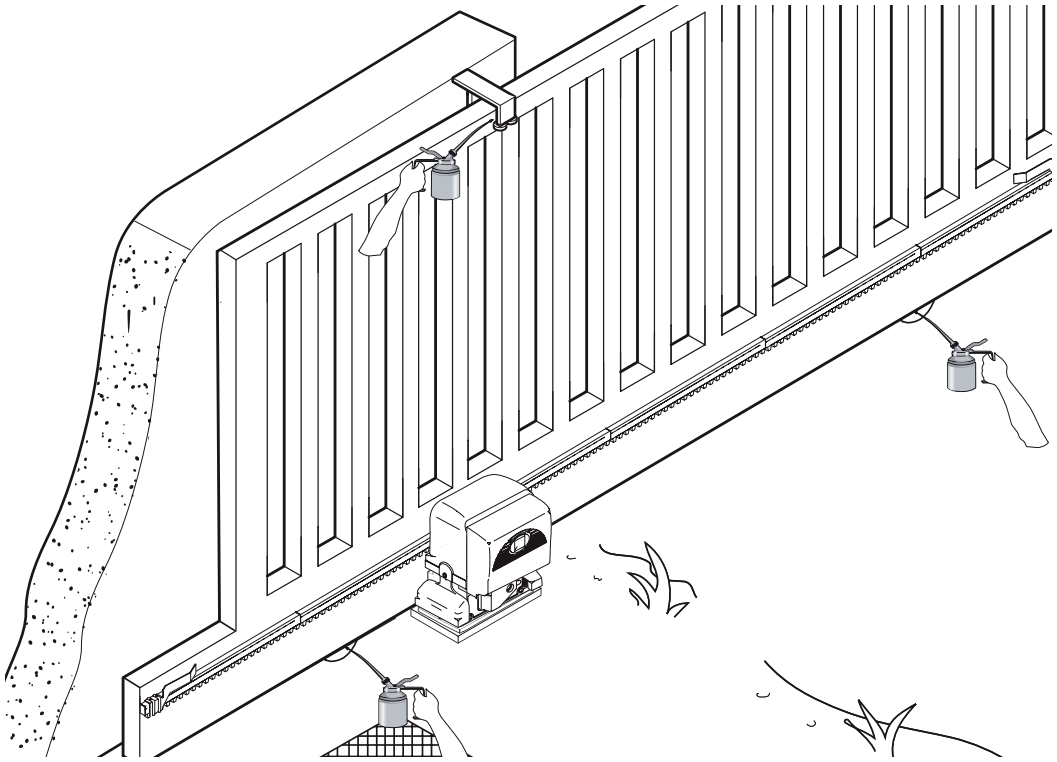

- Ujistěte se, zda v dráze paprsku fotoelektrických článků nerostou žádné rostliny a zda do dráhy pohybující se brány nezasahují žádné překážky.

13.2 Odstranění závad

PORUCHY	MOŽNÉ PŘÍČINY	KONTROLY A ODSTRANĚNÍ
Brána se neotevírá ani nezavírá	• Chybí napájení • Převodový motor je v odblokovaném režimu a přístupová dvířka jsou otevřena • Baterie ve vysílači jsou vybity • Vysílač je nefunkční • Stop tlačítko má zaseknuté kontakty nebo je rozbité • Tlačítko otevírání/zavírání nebo spínací skříňka mají zaseknuté kontakty • Fotoelektrické články v režimu dočasné zastavení	• Zkontrolujte napájení pohonu • Volejte servisní středisko • Vyměňte baterie • Volejte servisní středisko • Volejte servisní středisko • Volejte servisní středisko • Volejte servisní středisko
Brána se otevírá, ale nelze ji zavřít	• Fotoelektrické články jsou sepnuty	• Zkontrolujte čistotu a funkčnost fotoelektrických článků
	• Bezpečnostní lišta aktivována	• Volejte servisní středisko
Brána se zavírá, ale nelze ji otevřít	• Bezpečnostní lišta aktivována	• Volejte servisní středisko
Blikající světlo nepracuje	• Žárovka je spálená	• Volejte servisní středisko

ČESKY

Záznamy pravidelné údržby pro koncového uživatele (každých 6 měsíců)

Datum	Poznámky	Podpis

13.3 Záznamy o mimořádné údržbě

⚠ Následující tabulka slouží pro záznamy každé mimořádné údržby, opravy nebo vylepšení provedené specializovanou firmou.
Poznámka: Každý mimořádný zásah smí provést jen specializovaný technik.

Záznamy o mimořádné údržbě

Razítko instalačního technika	Jméno provozovatele
	Datum zakázky
	Podpis technika
	Podpis osoby, která vyžaduje provedení úkonu
Provedená práce	

Razítko instalačního technika	Jméno provozovatele
	Datum zakázky
	Podpis technika
	Podpis osoby, která vyžaduje provedení úkonu
Provedená práce	

Razítko instalačního technika	Jméno provozovatele
	Datum zakázky
	Podpis technika
	Podpis osoby, která vyžaduje provedení úkonu
Provedená práce	

 © CAME cancelli automatici s.p.a. - Data a informace uvedené v tomto montážním návodu mohou být společností CAME Cancelli Automatici s.p.a. kdykoliv změněny bez předchozího upozornění.

Razítko instalačního technika	Jméno provozovatele
	Datum zakázky
	Podpis technika
	Podpis osoby, která vyžaduje provedení úkonu
Provedená práce	

Razítko instalačního technika	Jméno provozovatele
	Datum zakázky
	Podpis technika
	Podpis osoby, která vyžaduje provedení úkonu
Provedená práce	

ČESKY

14 Likvidace

Společnost CAME CANCELLI AUTOMATICI S.p.A. používá ve svých výrobních závodech systém pro ochranu životního prostředí certifikovaný normou UNI EN ISO 14001, čímž zajišťuje ochranu životního prostředí. Žádáme vás, abyste dodržovali předpisy týkající se ochrany životního prostředí, protože společnost CAME považuje tuto ochranu za jeden ze základních bodů svých obchodních strategií. Při provádění likvidace proto jednoduše dodržujte následující pokyny:

LIKVIDACE BALICÍCH MATERIÁLŮ
Balicí materiály (kartóny, plasty atd.) jsou pevné odpady a jejich likvidace by neměla způsobovat zvláštní potíže.
Při likvidaci proveďte jednoduše jejich roztřídění, aby mohly být recyklovány.
Před prováděním této likvidace je vždy vhodné zkontrolovat příslušná legislativní nařízení.
NEVYHAZUJTE TYTO MATERIÁLY MIMO URČENÁ MÍSTA!

LIKVIDACE VÝROBKU
Naše výrobky jsou vyrobeny z různých materiálů. Většina z nich (hliník, plasty, železo, elektrické kabely) může být považována za pevný průmyslový odpad. Tyto materiály mohou být běžně recyklovány.
Ostatní komponenty (elektrické desky, baterie dálkového ovládání atd.) mohou obsahovat nebezpečný odpad.
Musí být proto z výrobku vyjmuty a musí být likvidovány ve specializovaných firmách, které se zabývají likvidací nebezpečných odpadů.
Před prováděním likvidace vždy zkontrolujte platná nařízení týkající se likvidace nebezpečných odpadů.
NEVYHAZUJTE TYTO MATERIÁLY MIMO URČENÁ MÍSTA!

15 Prohlášení o shodě

CE

PROHLÁŠENÍ O SHODĚ

Podle přílohy II B normy 98/37/EC pro strojní zařízení

CAME Cancelli Automatici S.p.A.
via Martiri della Libertà, 15
31030 Dosson di Casier - Treviso - ITALY
tel (+39) 0422 4940 - fax (+39) 0422 4941
internet: www.came.it - e-mail: info@came.it

DŮLEŽITÉ VAROVÁNÍ!
Výše uvedené zařízení používejte až po úplném namontování.
Zařízení splňuje požadavky směrnice Machinery Directive 98/37/EC

Na vlastní zodpovědnost tímto prohlašuje, že níže uvedená zařízení pro automatická garážová vrata a brány:

BX-246

… splňují požadavky národních zákonů souvisejících s následujícími směrnicemi EU a následujícími normami.

98/37/CE - 98/79/CE	SMĚRNICE PRO STROJNÍ ZAŘÍZENÍ
98/336/CEE - 92/31/CEE	SMĚRNICE ELEKTROMAGNETICKÉ KOMPATIBILITY
73/23/CEE - 93/68/CE	SMĚRNICE PRO NÍZKÁ NAPĚTÍ
89/106/CEE	SMĚRNICE PRO STAVEBNÍ VÝROBKY

EN 13241-1	EN 12635	EN 61000-6-2
EN 12453	EN 12978	EN 61000-6-3
EN 12445	EN 60335-1	EN 60204-1

GENERÁLNÍ ŘEDITEL Pan
Andrea Menuzzo

Referenční kód pro vyžádání ověřené kopie originálu: DDF B EN B001c

 © CAME cancelli automatici s.p.a. - Data a informace uvedené v tomto montážním návodu mohou být společností CAME Cancelli Automatici s.p.a. kdykoliv změněny bez předchozího upozornění.

CAMEWorld

CAME France S.a.
7, Rue Des Haras
Z.i. Des Hautes Patures
92737 **Nanterre Cedex** - FRANCE
(+33) 1 46 13 05 05
(+33) 1 46 13 05 00

CAME Gmbh Seefeld
Akazienstrasse, 9
16356 **Seefeld**
Bei Berlin - DEUTSCHLAND
(+49) 33 3988390
(+49) 33 39883985

CAME Automatismes S.a.
3, Rue Odette Jasse
13015 **Marseille** - FRANCE
(+33) 4 95 06 33 70
(+33) 4 91 60 69 05

CAME Gmbh
Kornwestheimer Str. 37
70825 **Korntal**
Munchingen Bei Stuttgart - DEUTSCHLAND
(+49) 71 5037830
(+49) 71 50378383

CAME Automatismos S.a.
C/juan De Mariana, N. 17-local
28045 **Madrid** - SPAIN
(+34) 91 52 85 009
(+34) 91 46 85 442

CAME Americas Automation Llc
1560 Sawgrass Corporate Pkwy, 4th Floor
Sunrise, FL 33323 - U.S.A
(+1) 305 433 3307
(+1) 305 396 3331

CAME Automatismos Catalunya S.a.
P.i. Moli Dels Frares N. 23 C/a
08620 **Sant Vicenc Del Horts** - SPAIN
(+34) 93 65 67 694
(+34) 93 67 24 505

CAME Middle East Fzco
Po Box 17131 Warehouse N. Be02
South Zone - Jebel Ali Free Zone - **Dubai** - U.A.E.
(+971) 4 8860046
(+971) 4 8860048

Paf - CAME
Estrada Nacional 249-4 Ao Km 4,35
Cabra Figa - Trajouce
2635-047 **Rio De Mouro** - PORTUGAL
(+351) 219 257 471
(+35) 219 257 485

CAME Polska Sp.Zo.o
Ul. Ordona 1
01-237 **Warszawa** - POLAND
(+48) 22 8365076
(+48) 22 8363296

CAME United Kingdom Ltd.
Unit 3 Orchard Business Park
Town Street, Sandiacre
Nottingham - Ng10 5du - UNITED KINGDOM
(+44) 115 9210430
(+44) 115 9210431

S.c. CAME Romania S.r.l.
B-dul Mihai Eminescu, Nr. 2, Bloc R2
Scara A, Parter, Ap. 3
Buftea, Judet Ilfov **Bucarest** - ROMANIA
(+40) 21 3007344
(+40) 21 3007344

CAME Belgium Sprl
Zoning Ouest 7
7860 **Lessines** - BELGIUM
(+32) 68 333014
(+32) 68 338019

CAME Russia
Leningradskij Prospekt, Dom 80
Pod'ezd 3, office 608
125190, **Moskva** - RUSSIA
(+7) 495 937 33 07
(+7) 495 937 33 08

***Česky - Kód návodu: 119BU50** ver. **1.0** 10/2007 © CAME cancelli automatici s.p.a.*
Data a informace uvedené v tomto montážním návodu mohou být společností CAME Cancelli Automatici s.p.a. kdykoliv změněny bez předchozího upozornění.

ISO 14001 TÜV SÜD ISO 9001

CAME Cancelli Automatici S.p.a.
Via Martiri Della Libertà, 15
31030 **Dosson Di Casier** (Tv)
(+39) 0422 4940
(+39) 0422 4941
Informazioni Commerciali 800 848095
www.came.it

CAME Nord s.r.l.
Piazza Castello, 16
20093 **Cologno Monzese** (MI)
(+39) 02 26708293
(+39) 02 25490288

CAME Service Italia S.r.l.
Via Della Pace, 28
31030 **Dosson Di Casier** (Tv)
(+39) 0422 383532
(+39) 0422 490044
Assistenza Tecnica 800 295830

CAME Sud s.r.l.
Via F. Imparato, 198
Cm2 Lotto A/7
80146 **Napoli**
(+39) 081 7524455
(+39) 081 7529109

CAME
CANCELLI AUTOMATICI